108 LIGHTING

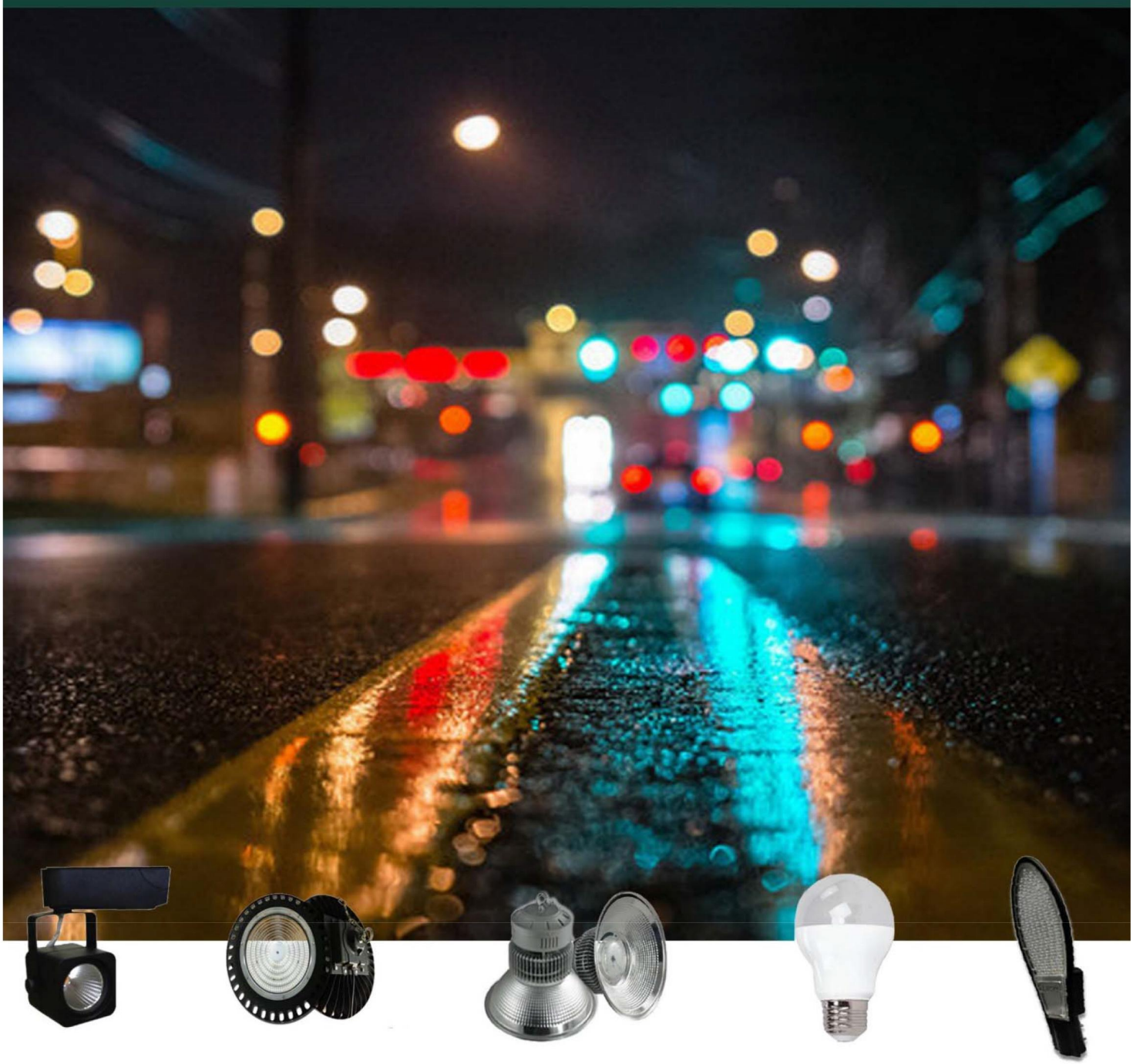

VIVID LIGHTING
PRICE LIST 2018

108 LIGHTING

LED T8 TUBE AC175-265V

สว่างรอบทิศ
ด้วยมุมแสง 320°
หลอดทำจากแก้ว
ใช้ได้นานโดยไม่เหลือง
ประสิทธิภาพสูง
แสงขาวพิเศษ

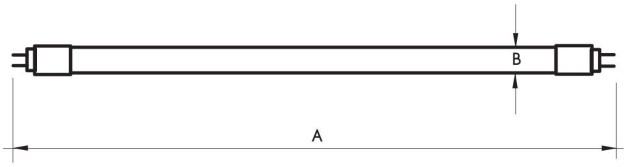

คุณสมบัติ

- ตัวหลอดทำจากแก้ว รางอลูมิเนียมระบายความร้อนอยู่ด้านใน
- เม็ด LED ชนิด SMD2835 แสงขาวพิเศษ
- ใช้แทนหลอดฟลูออเรสเซนต์ ขั้ว G13 ได้ทันที โดยควรถอดบัลลาสต์เดิมออก
- ไม่สามารถใช้กับบัลลาสต์อิเล็กทรอนิกส์ได้ ต้องเดินสายไฟใหม่
- ประหยัดไฟกว่า 60% อายุใช้งานยาวนานกว่า 9 ปี*
- ตัวประกอบกำลัง (PF)>0.9

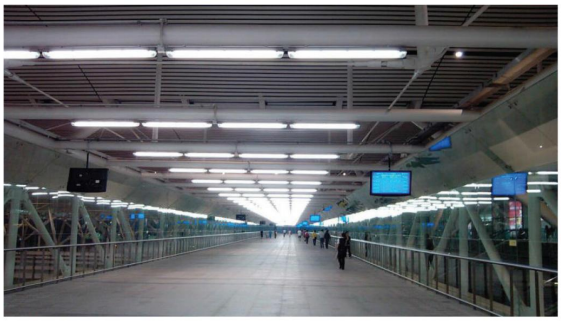

การใช้งาน

- เหมาะสำหรับส่องสว่างทั่วไปทั้ง บ้าน สำนักงาน ที่อยู่อาศัย อาคาร โรงงาน ลานจอดรถ ห้างสรรพสินค้า

วิธีติดตั้ง

1. เมื่อเปลี่ยนกับโคมที่มีบัลลาสต์แกนเหล็ก ให้ปลดสตาร์ทเตอร์ออกและเปลี่ยนใช้หลอด TOTAL-II
2. เมื่อใช้โคมตัวใหม่ให้ต่อแบบ DOUBLE WIRING

TIS. 1955-2551

Product Code รหัส	Model รุ่น	Wattage วัตต์	Lamp Base ขั้ว	Dimmable การหรี่ไฟ	Beam Angle(˚) มุมแสง (องศา)	Color Temperature (K) อุณหภูมิสี (เคลวิน)	Luminous Flux (Lumens) ความสว่าง (ลูเมน)	Lamp Life(Hrs) อายุการใช้งาน (ชม.)	Color Rendering Index ความถูกต้องของสี(Ra)	Replace ทดแทน	Quantity /Box จำนวน/กล่อง	Price ราคา
VD-LT8-9S320B	VIVID-II 9W	9W	G13	NO	320˚	2,700/6,700	850/900	25,000	>70	ฟลูออเรสเซนต์ 18W	25	350
VD-LT8-18S320B	VIVID-II 18W	18W	G13	NO	320˚	2,700/6,700	1,720/1,800	25,000	>70	ฟลูออเรสเซนต์ 36W	25	480

*อายุการใช้งาน คิดที่การใช้งาน 8 ชม. ต่อวัน

LED T8 TUBE AC160-240V

ขั้วปรับหมุนได้
ตัวหลอดอลูมิเนียม
ระบายความร้อนได้ดี

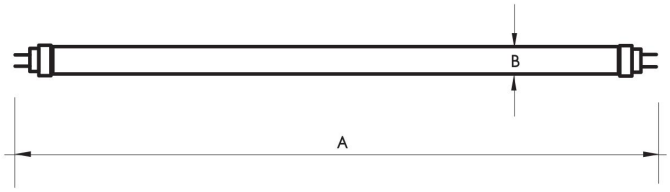

คุณสมบัติ

- ตัวหลอดทำจากอลูมิเนียม ฝาครอบพลาสติก
- เม็ด LED ชนิด SMD2835 ยี่ห้อ EPISTAR จากไต้หวัน
- ใช้แทนหลอดฟลูออเรสเซนต์ ขั้วG13 ได้ทันที โดยควรถอดบัลลาสต์เดิมออก
- ไม่สามารถใช้กับบัลลาสต์อิเล็กทรอนิกส์ได้ ต้องเดินสายไฟใหม่
- ประหยัดไฟกว่า 60% อายุใช้งานยาวนานกว่า 9 ปี*
- ตัวประกอบกำลัง (PF)>0.6

การใช้งาน

- เหมาะสำหรับส่องสว่างทั่วไปทั้ง บ้าน สำนักงาน ที่อยู่อาศัย อาคาร โรงงาน ลานจอดรถ ห้างสรรพสินค้า

วิธีติดตั้ง

1. เมื่อเปลี่ยนกับโคมที่มีบัลลาสต์แกนเหล็ก ให้ปลดสตาร์ทเตอร์และเปลี่ยนใช้หลอด ROVER-I
2. เมื่อใช้โคมตัวใหม่ให้ต่อแบบ DOUBLE WIRING

Installation

1. Installation For Magnetic Ballast

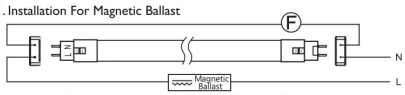

ATTENTION: just replace starter with fuse for retrofit
only suitable for battens with magnetic ballast,not electronic ballast

2. Installation For Electronic Ballast

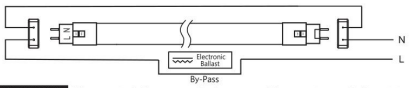

ATTENTION: Electronic ballast must be by-passed by a registered electrician

TIS. 1955-2551

Product Code รหัส	Model รุ่น	Wattage วัตต์	Lamp Base ขั้ว	Dimmable การหรี่ไฟ	Beam Angle(˚) มุมแสง (องศา)	Color Temperature (K) อุณหภูมิสี (เคลวิน)	Luminous Flux (Lumens) ความสว่าง (ลูเมน)	Lamp Life(Hrs) อายุการใช้งาน (ชม.)	Color Rendering Index ความถูกต้องของสี(Ra)	Replace ทดแทน	Quantity /Box จำนวน/กล่อง	Price ราคา
VD-LT8-9S120B	VDVER-I 9W	9W	G13	NO	120˚	6,500	900	25,000	>80	ฟลูออเรสเซนต์ 18W	30	500
VD-LT8-18S120B	VDVER-I 18W	18W	G13	NO	120˚	6,500	1,800	25,000	>80	ฟลูออเรสเซนต์ 36W	30	710

*อายุการใช้งาน คิดที่การใช้งาน 8 ชม. ต่อวัน

LED T8 TUBE AC85-265V

รุ่นความสว่างสูง
รูปลักษณ์สวยงาม
ด้วยพลาสติกล้วน

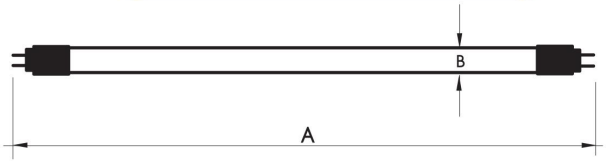

คุณสมบัติ

- ตัวหลอดทำจากพลาสติกล้วน อลูมิเนียมระบายความร้อนอยู่ภายใน
- เม็ด LED ชนิด SMD2835 ยี่ห้อ EPISTAR จากไต้หวัน
- ใช้แทนหลอดฟลูออเรสเซนต์ ขั้ว G13 (ชนิด High Lumen) ได้ทันที โดยควรถอดบัลลาสต์เดิมออก
- ไม่สามารถใช้กับบัลลาสต์อิเล็กทรอนิกส์ได้ ต้องเดินสายไฟใหม่
- ประหยัดไฟกว่า 60% อายุใช้งานยาวนานกว่า 9 ปี*
- ตัวประกอบกำลัง (PF)>0.9

การใช้งาน

- เหมาะสำหรับส่องสว่างทั่วไปทั้ง บ้าน สำนักงาน ที่อยู่อาศัย อาคาร โรงงาน ลานจอดรถ ห้างสรรพสินค้า และสถานที่ที่ต้องการความสว่างสูง

วิธีติดตั้ง

1. เมื่อเปลี่ยนกับโคมที่มีบัลลาสต์แกนเหล็ก ให้ปลดสตาร์ทเตอร์และเปลี่ยนใช้หลอด ISO BLUE-I
2. เมื่อใช้โคมตัวใหม่ให้ต่อแบบ DOUBLE WIRING

Installation

1. Installation For Magnetic Ballast

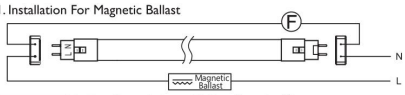

ATTENTION: just replace starter with fuse for retrofit
only suitable for battens with magnetic ballast,not electronic ballast

2. Installation For Electronic Ballast

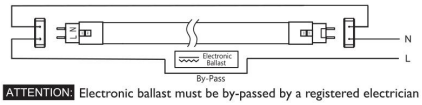

ATTENTION: Electronic ballast must be by-passed by a registered electrician

TIS. 1955-2551

Product Code รหัส	Model รุ่น	Wattage วัตต์	Lamp Base ขั้ว	Dimmable การหรี่ไฟ	Beam Angle(˚) มุมแสง (องศา)	Color Temperature (K) อุณหภูมิสี (เคลวิน)	Luminous Flux (Lumens) ความสว่าง (ลูเมน)	Lamp Life(Hrs) อายุการใช้งาน (ชม.)	Color Rendering Index ความถูกต้องของสี(Ra)	Replace ทดแทน	Quantity /Box จำนวน/กล่อง	Price ราคา
VD-LT8-11S160A	VD BULE-I 11W	11W	G13	NO	160˚	6,500	1,100	25,000	>80	ฟลูออเรสเซนต์ 18W ขั้วเขียว	25	1,000
VD-LT8-22S160A	VD BULE-I 22W	22W	G13	NO	160˚	6,500	2,250	25,000	>80	ฟลูออเรสเซนต์ 36W ขั้วเขียว	25	1,180

*อายุการใช้งาน คิดที่การใช้งาน 8 ชม. ต่อวัน

LED BULB AC175-265V

ขนาดกะทัดรัด (5,7W) ใส่ได้พอดี แม้โคมตัวเล็ก

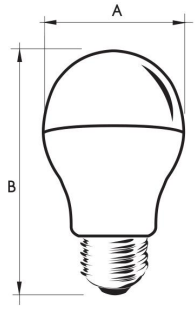

คุณสมบัติ

- ฝาครอบและตัวหลอดทำจากพลาสติกทนความร้อน
- เม็ด LED ชนิด SMD5730 สว่างมากกว่า
- ใช้แทนหลอดไส้แบบเดิม (GLS) หรือหลอดประหยัดไฟ (CFL) ได้ทันที
- ประหยัดไฟกว่า 85% เมื่อเทียบกับหลอดไส้
- ประหยัดไฟกว่า 50% เมื่อเทียบกับหลอดประหยัดไฟ
- อายุการใช้งานยาวนานกว่า 5 ปี *

การใช้งาน

- เหมาะสำหรับใช้งานให้แสงสว่างทั่วไป ตามอาคาร ที่อยู่อาศัย ภายในอาคาร

TIS. 1955-2551

Product Code รหัส	Model รุ่น	Wattage วัตต์	Lamp Base ขั้ว	Dimmable การหรี่ไฟ	Beam Angle(˚) มุมแสง (องศา)	Color Temperature (K) อุณหภูมิสี (เคลวิน)	Luminous Flux (Lumens) ความสว่าง (ลูเมน)	Lamp Life(Hrs) อายุการใช้งาน (ชม.)	Color Rendering Index ความถูกต้องของสี(Ra)	Replace ทดแทน	Quantity /Box จำนวน/กล่อง	Price ราคา
VD-LA55-5S12B	VD NO-II	5W	E27	NO	120˚	2,700/6,700	400/425	15,000	>70	GLS 40W (CFL 10W)	10/100	180
VD-LA55-7S12B	VD NO-II	7W	E27	NO	120˚	2,700/6,700	600/630	15,000	>70	GLS 60W (CFL 14W)	10/100	200
VD-LA60-10S12B	VD NO-II	10W	E27	NO	120˚	2,700/6,700	930/1,000	15,000	>70	GLS 85W (CFL 20W)	10/100	280
VD-LA67-13S12B	VD NO-II	13W	E27	NO	120˚	2,700/6,700	1,120/1,225	15,000	>70	GLS 100W (CFL 25W)	10/100	360

*อายุการใช้งาน คิดที่การใช้งาน 8 ชม. ต่อวัน

LED BULB AC175-265V (Dimmable)

ขนาดกะทัดรัด (5,7W) ใส่ได้พอดีแม้ โคมตัวเล็ก หรี่ไฟได้ แบบไม่มีสะดุด

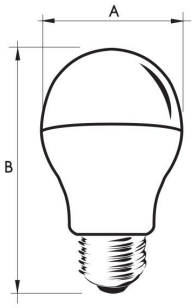

Product Code	A	B
NU-LA55-7S12AD	55	105
NU-LA60-10S12AD	60	110
NU-LA67-13S12AD	67	130

Dimensions in mm.
ขนาด/มม.

คุณสมบัติ

- ฝาครอบและตัวหลอดทำจากพลาสติกทนความร้อน
- เม็ด LED ชนิด SMD5730 สว่างมากกว่า
- ใช้แทนหลอดไส้แบบเดิม (GLS) หรือหลอดประหยัดไฟ (CFL) ได้ทันที
- ปรับความสว่างได้ โดยใช้กับสวิตช์หรี่ไฟทั่วไป **
- ประหยัดไฟกว่า 85% เทียบกับหลอดไส้
- ประหยัดไฟกว่า 50% เทียบกับหลอดประหยัดไฟ
- อายุการใช้งานยาวนานกว่า 10 ปี *

การใช้งาน

- เหมาะสำหรับใช้งานให้แสงสว่างทั่วไป ตามอาคาร ที่อยู่อาศัย ภายในอาคาร และสถานที่ที่ต้องการปรับความสว่างได้ เช่นใน โรงแรม

TIS. 1955-2551

Product Code รหัส	Model รุ่น	Wattage วัตต์	Lamp Base ขั้ว	Dimmable การหรี่ไฟ	Beam Angle(˚) มุมแสง (องศา)	Color Temperature (K) อุณหภูมิสี (เคลวิน)	Luminous Flux (Lumens) ความสว่าง (ลูเมน)	Lamp Life(Hrs) อายุการใช้งาน (ชม.)	Color Rendering Index ความถูกต้องของสี(Ra)	Replace ทดแทน	Quantity /Box จำนวน/กล่อง	Price ราคา
VD-LA55-7S12AD	VDNO-I DIM	7W	E27	YES	120˚	2,700/6,700	600/630	30,000	>80	GLS 60W (CFL 14W)	10/100	520
VD-LA60-10S12AD	VDNO-I DIM	10W	E27	YES	120˚	2,700/6,700	930/1,000	30,000	>80	GLS 85W (CFL 20W)	10/100	600
VD-LA67-13S12AD	VDNO-I DIM	13W	E27	YES	120˚	2,700/6,700	1,120/1,225	30,000	>80	GLS 100W (CFL 25W)	10/100	800

*อายุการใช้งาน คิดที่การใช้งาน 8 ชม. ต่อวัน
**ตรวจสอบความเข้ากันของสวิตช์หรี่ไฟก่อนการใช้งาน

LED BULB T40 AC175-265V

ตัวหลอดทรงกระบอก
มุมแสง รอบทิศ 360°
ใช้ได้ทั้งโคมแนวตั้ง
และแนวนอน
(ใส่โคมแนวนอน 2 หลอดได้)

คุณสมบัติ

- ฝาครอบและตัวหลอดทำจากพลาสติกทนความร้อน
- เม็ด LED ชนิด SMD2835 ยี่ห้อ EVERLIGHT จากไต้หวัน
- ตัวหลอดทรงกระบอก ไม่กินพื้นที่ แม้ใส่สองหลอดในโคมดาวน์ไลท์
- ใช้ได้ทั้งโคมแนวตั้งและแนวนอน
- ส่องสว่างทุกทิศทาง มุมแสง 360 องศา
- ประหยัดไฟกว่า 85% เมื่อเทียบกับหลอดไส้
- ประหยัดไฟกว่า 50% เมื่อเทียบกับหลอดประหยัดไฟ
- อายุการใช้งานยาวนานกว่า 10 ปี *

Installation

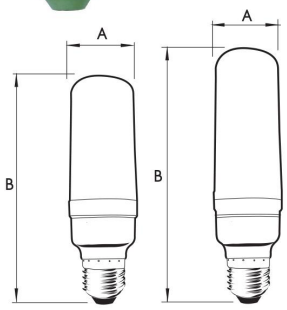

การใช้งาน

- เหมาะสำหรับใช้งานให้แสงสว่างทั่วไป ตามอาคาร ที่อยู่อาศัย ภายในอาคาร
- เข้าได้กับโคมดาวน์ไลท์ทั้งแนวตั้งและแนวนอน

TIS. 1955-2551

Product Code รหัส	Model รุ่น	Wattage วัตต์	Lamp Base ขั้ว	Dimmable การหรี่ไฟ	Beam Angle(˚) มุมแสง (องศา)	Color Temperature (K) อุณหภูมิสี (เคลวิน)	Luminous Flux (Lumens) ความสว่าง (ลูเมน)	Lamp Life(Hrs) อายุการใช้งาน (ชม.)	Color Rendering Index ความถูกต้องของสี(Ra)	Replace ทดแทน	Quantity /Box จำนวน/กล่อง	Price ราคา
VD-LT40-5S36A	VDLIC-I	5W	E27	NO	360˚	2,700/6,500	450/480	30,000	>80	GLS 40W (CFL 10W)	10/100	230
VD-LT40-7S36A	VDLIC-I	7W	E27	NO	360˚	2,700/6,500	600/620	30,000	>80	GLS 60W (CFL 14W)	10/100	260
VD-LT40-10S36A	VDLIC-I	10W	E27	NO	360˚	2,700/6,500	800/850	30,000	>80	GLS 80W (CFL 20W)	10/100	320

*อายุการใช้งาน คิดที่การใช้งาน 8 ชม. ต่อวัน

LED LUSTER AC175-265V

รูปทรงสวยงาม เหมาะกับโคมไฟตกแต่ง

คุณสมบัติ

- ฝาครอบพลาสติก ตัวหลอดทำจากอลูมิเนียม
- เม็ด LED ชนิด SMD5730 สว่างมากกว่า
- ใช้แทนหลอดไส้แบบเดิม(ปิงปอง) ได้ทันที
- ประหยัดไฟกว่า 85% อายุใช้งานยาวนานกว่า 5 ปี*

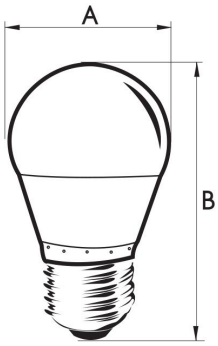

การใช้งาน

- เหมาะสำหรับใส่ในโคมตกแต่ง หรือประดับประดาภายในอาคาร

TIS. 1955-2551

Product Code รหัส	Model รุ่น	Wattage วัตต์	Lamp Base ขั้ว	Dimmable การหรี่ไฟ	Beam Angle(°) มุมแสง (องศา)	Color Temperature (K) อุณหภูมิสี (เคลวิน)	Luminous Flux (Lumens) ความสว่าง (ลูเมน)	Lamp Life(Hrs) อายุการใช้งาน (ชม.)	Color Rendering Index ความถูกต้องของสี(Ra)	Replace ทดแทน	Quantity /Box จำนวน/กล่อง	Price ราคา
VD-LG45-3S12A	VDPO-I	3W	E27	NO	120°	2,700/6,700	250/290	15,000	>70	GLS 25W (CFL 6W)	10/100	140

*อายุการใช้งาน คิดที่การใช้งาน 8 ชม. ต่อวัน

LED CEILING LAMP AC220-240V

ทดแแทนนีออนกลมทันที
เปลี่ยนง่าย
อายุใช้งานยาวนาน
ประหยัดไฟ สูงสุด 60%

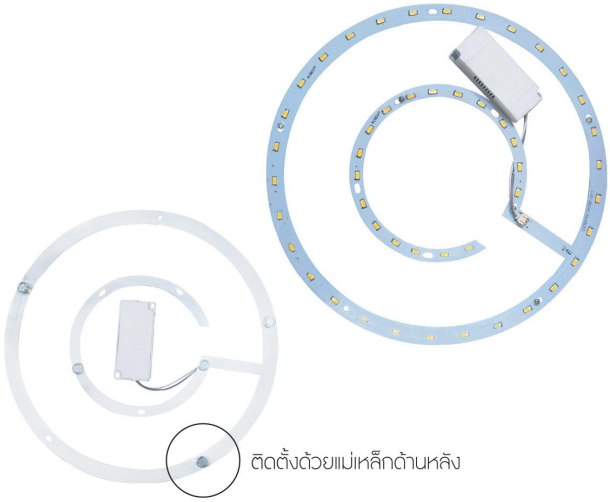

คุณสมบัติ

- ตัวหลอดทำจากอลูมิเนียมน้ำหนักเบา
- ติดตั้งง่ายมีฐานแม่เหล็กยึดติดด้านหลัง
- สามารถเปลี่ยนใช้กับหลอดนีออนกลมได้ทันที
- ประหยัดไฟสูงสุด 60% อายุการใช้งานยาวนาน 9 ปี*

การใช้งาน

- เหมาะสำหรับ บ้านเรือนที่อยู่อาศัย สำนักงาน อาคาร ฯลฯ

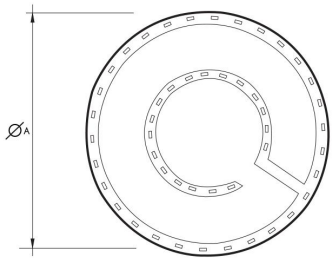

TIS. 1955-2551

Product Code รหัส	Model รุ่น	Wattage วัตต์	Volt โวลต์	Dimmable การหรี่ไฟ	Beam Angle(˚) มุมแสง (องศา)	Color Temperature (K) อุณหภูมิสี (เคลวิน)	Luminous Flux (Lumens) ความสว่าง (ลูเมน)	Lamp Life(Hrs) อายุการใช้งาน (ชม.)	Color Rendering Index ความถูกต้องของสี(Ra)	Replace ทดแทน	Quantity /Box จำนวน/กล่อง	Price ราคา
VD-LRA-18S12A	VDOP-I	18W	220V	NO	120˚	2,700/6,700	1,440/1,530	20,000	>70	ฟลูออเรสเซนต์ 32W	100	350
VD-LRA-20S12A	VDOP-I	20W	220V	NO	120˚	2,700/6,700	1,600/1,700	20,000	>70	ฟลูออเรสเซนต์ 40W	100	390
VD-LRA-24S12A	VDOP-I	24W	220V	NO	120˚	2,700/6,700	1,920/2,040	20,000	>70	ฟลูออเรสเซนต์ 48W	100	450

*อายุการใช้งาน คิดที่การใช้งาน 8 ชม. ต่อวัน

LED CANDLE AC175-265V

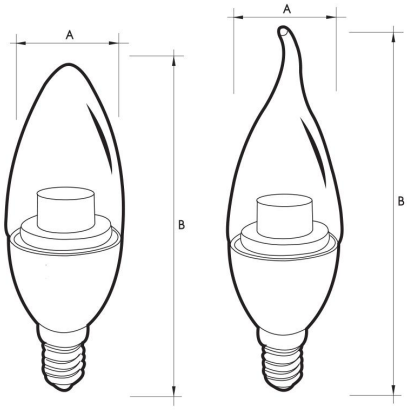

ขนาดเท่าหลอดจำปา แบบเดิม แสงเป็นประกาย ด้วยแท่งคริสตัล

คุณสมบัติ

- ตัวหลอดทำจากพลาสติกทนความร้อน ฝาครอบทำจากแก้ว
- เม็ด LED ชนิด SMD 2835 คุณภาพสูง
- ใช้แทนหลอดไส้แบบเดิม (จำปา,จำปาเปลวเทียน) ได้ทันที
- แสงส่องเป็นประกาย โดยเฉพาะเมื่อกระทบกับ Crystal
- ประหยัดไฟกว่า 85% อายุใช้งานยาวนานกว่า 5 ปี *

การใช้งาน

- เหมาะสำหรับใส่ในโคมแชนเดอเลียร์ โคมคริสตัล หรือโคมอื่นๆ เพื่อการตกแต่งภายในอาคาร

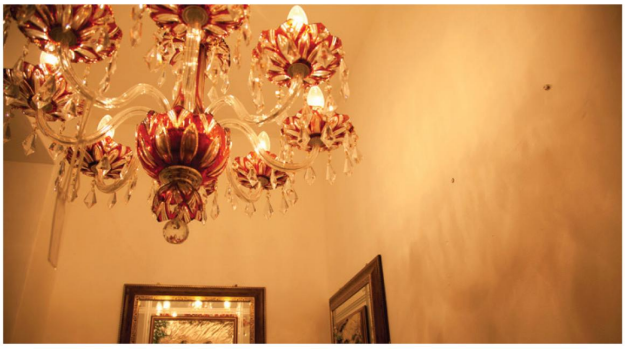

TIS. 1955-2551

Product Code รหัส	Model รุ่น	Wattage วัตต์	Lamp Base ขั้ว	Dimmable การหรี่ไฟ	Beam Angle(˚) มุมแสง (องศา)	Color Temperature (K) อุณหภูมิสี (เคลวิน)	Luminous Flux (Lumens) ความสว่าง (ลูเมน)	Lamp Life(Hrs) อายุการใช้งาน (ชม.)	Color Rendering Index ความถูกต้องของสี(Ra)	Replace ทดแทน	Quantity /Box จำนวน/กล่อง	Price ราคา
VD-LC35-4S18B/27	VDIS-II	4W	E14	NO	180˚	2,700	300	15,000	>80	จำปา (ไส้) 25W	10/100	230
VD-LC35F-4S18B/27	VDISAL-II	4W	E14	NO	180˚	2,700	300	15,000	>80	จำปา (ไส้) 25W	10/100	230

*อายุการใช้งาน คิดที่การใช้งาน 8 ชม. ต่อวัน

LED CANDLE AC90-260V (Dimmable)

แสงเป็นประกาย ด้วยการสะท้อน Reflex หรี่ไฟได้ แบบไม่มีสะดุด

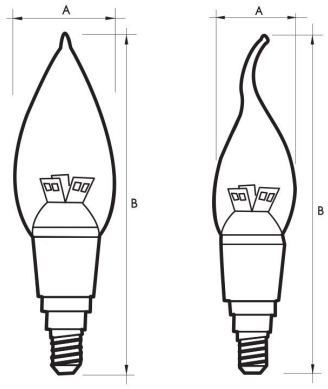

คุณสมบัติ

- ตัวหลอดและฝาครอบทำจากพลาสติกทนความร้อน
- เม็ด LED ชนิด SMD2835 ยี่ห้อ EPISTAR จากไต้หวัน
- ใช้แทนหลอดไส้แบบเดิม (จำปา,จำปาเปลวเทียน) ได้ทันที
- แสงส่องเป็นประกาย โดยเฉพาะเมื่อกระทบกับ Crystal
- ปรับความสว่างได้ โดยใช้กับสวิตช์หรี่ไฟทั่วไป **
- ประหยัดไฟกว่า 85% อายุใช้งานยาวนานกว่า 9 ปี *

การใช้งาน

- เหมาะสำหรับใส่ในโคมแชนเดอเลียร์ โคมคริสตัล หรือโคมอื่นๆ เพื่อการตกแต่งภายในอาคาร

TIS. 1955-2551

Product Code รหัส	Model รุ่น	Wattage วัตต์	Lamp Base ขั้ว	Dimmable การหรี่ไฟ	Beam Angle(˚) มุมแสง (องศา)	Color Temperature (K) อุณหภูมิสี (เคลวิน)	Luminous Flux (Lumens) ความสว่าง (ลูเมน)	Lamp Life(Hrs) อายุการใช้งาน (ชม.)	Color Rendering Index ความถูกต้องของสี(Ra)	Replace ทดแทน	Quantity /Box จำนวน/กล่อง	Price ราคา
VD-LC35-35S32B	VDNE-I DIM	3.5W	E14	YES	320˚	2,700/6,500	260/290	25,000	>80	จำปา (ไส้) 25W	10/100	400
VD-LC35F-35S32B	VDNY-I DIM	3.5W	E14	YES	320˚	2,700/6,500	260/290	25,000	>80	จำปา (ไส้) 25W	10/100	400

*อายุการใช้งาน คิดที่การใช้งาน 8 ชม. ต่อวัน

**ตรวจสอบความเข้ากันของสวิตช์หรี่ไฟก่อนการใช้งาน

LED PAR AC220-240V (Dimmable)

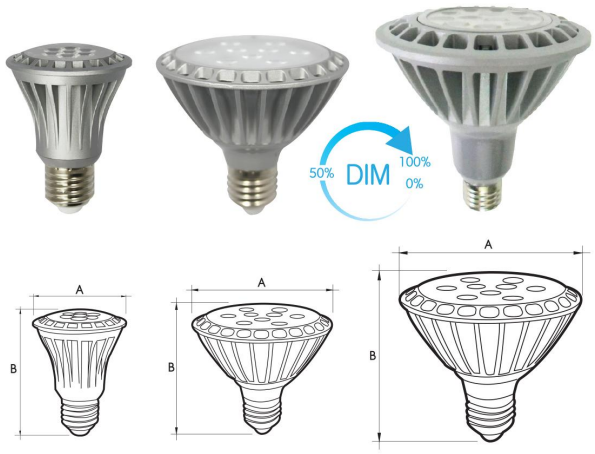

มุมแสง ส่องเน้นที่ 30° หรี่ไฟได้ แบบไม่มีสะดุด

คุณสมบัติ

- ตัวหลอดทำจากวัสดุอลูมิเนียม พร้อมเลนส์
- เม็ด LED ชนิด HIGH POWER ยี่ห้อ CHIMEI จากไต้หวัน
- ปรับความสว่างได้ โดยใช้กับสวิตซ์หรี่ไฟทั่วไป **
- ใช้แทนหลอดฮาโลเจน PAR20, PAR30, PAR38 ได้ทันที
- ประหยัดไฟกว่า 80% อายุใช้งานยาวนานกว่า 10 ปี *

การใช้งาน

- เหมาะสำหรับการใช้งานที่ส่องเน้นเฉพาะจุด หรือ ส่องสว่างทั่วไป ภายในอาคาร

TIS. 1955-2551

Product Code ระหัส	Model รุ่น	Wattage วัตต์	Lamp Base ขั้ว	Dimmable การหรี่ไฟ	Beam Angle(˚) มุมแสง (องศา)	Color Temperature (K) อุณหภูมิสี (เคลวิน)	Luminous Flux (Lumens) ความสว่าง (ลูเมน)	Lamp Life(Hrs) อายุการใช้งาน (ชม.)	Color Rendering Index ความถูกต้องของสี(Ra)	Replace ทดแทน	Quantity /Box จำนวน/กล่อง	Price ราคา
VD-LP20-71H30A	VDAM20-I DIM	8W	E27	YES	30˚	2700/6500	430/520	30,000	>80	ฮาโลเจน พาร์ 50W	100	650
VD-LP30-91H30A	VDAM30-I DIM	11W	E27	YES	30˚	2700/6500	600/700	30,000	>80	ฮาโลเจน พาร์ 75W	45	930
VD-LP38-16H30A	VDAM38-I DIM	16W	E27	YES	30˚	2700/6500	1,120/1,200	30,000	>80	ฮาโลเจน พาร์ 100W	40	1,220

*อายุการใช้งาน คิดที่การใช้งาน 8 ชม. ต่อวัน

**ตรวจสอบความเข้ากันของสวิตซ์หรี่ไฟก่อนการใช้งาน

LED PAR AC220-240V (Dimmable)

มุมแสงส่องเน้นที่ 30˚
หรี่ไฟได้ แบบไม่มีสะดุด
กันน้ำ IP65
ความสว่างสูง

คุณสมบัติ

- ตัวหลอดทำจากวัสดุอลูมิเนียม
- เม็ด LED ชนิด COB ยี่ห้อ EPISTAR จากไต้หวัน
- ปรับความสว่างได้ โดยใช้กับสวิตซ์หรี่ไฟทั่วไป **
- ใช้แทนหลอดฮาโลเจน หรือหลอดไส้ PAR38 ได้ทันที
- ตัวหลอดกันน้ำระดับ IP65 สามารถใช้ภายนอกอาคาร
- ประหยัดไฟกว่า 80% อายุใช้งานยาวนานกว่า 10 ปี *

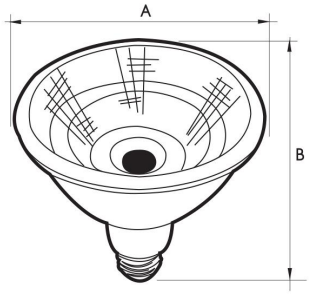

การใช้งาน

- เหมาะสำหรับการใช้งานที่ส่องเน้นเฉพาะจุด หรือ ส่องสว่างทั่วไป ทั้งภายในและภายนอกอาคาร

TIS. 1955-2551

Product Code รหัส	Model รุ่น	Wattage วัตต์	Lamp Base ขั้ว	Dimmable การหรี่ไฟ	Beam Angle(˚) มุมแสง (องศา)	Color Temperature (K) อุณหภูมิสี (เคลวิน)	Luminous Flux (Lumens) ความสว่าง (ลูเมน)	Lamp Life(Hrs) อายุการใช้งาน (ชม.)	Color Rendering Index ความถูกต้องของสี(Ra)	Replace ทดแทน	Quantity /Box จำนวน/กล่อง	Price ราคา
VD-LOP38-16C30B	VDBEAM38-II DIM	16W	E27	YES	30˚	2700	1,250	30,000	>80	ฮาโลเจน พาร์38 100W	12	2,800

*อายุการใช้งาน คิดที่การใช้งาน 8 ชม. ต่อวัน

LED PAR38 AC220-240V

มุมแสงส่องเน้นที่ 30°
กันน้ำ IP65
ราคาย่อมเยา

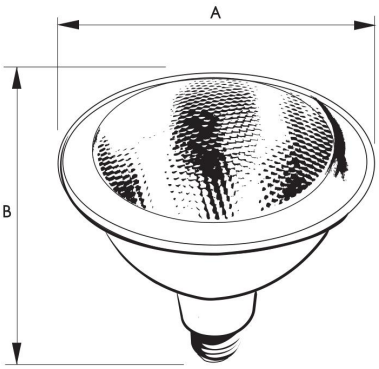

คุณสมบัติ

- ตัวหลอดทำจากพลาสติกทนความร้อน พร้อมReflector
- เม็ด LED ชนิด SMD2835 ยี่ห้อ EVERLIGHT จากไต้หวัน
- ใช้แทนหลอดฮาโลเจน หรือหลอดไส้ PAR38 ได้ทันที
- ตัวหลอดกันน้ำระดับ IP65 สามารถใช้ภายนอกอาคาร
- ประหยัดไฟกว่า 80% อายุใช้งานยาวนานกว่า 10 ปี *

การใช้งาน

- เหมาะสำหรับการใช้งานที่ส่องเน้นเฉพาะจุด หรือ ส่องสว่างทั่วไป ทั้งภายในและภายนอกอาคาร

TIS. 1955-2551

Product Code รหัส	Model รุ่น	Wattage วัตต์	Lamp Base ขั้ว	Dimmable การหรี่ไฟ	Beam Angle(˚) มุมแสง (องศา)	Color Temperature (K) อุณหภูมิสี (เคลวิน)	Luminous Flux (Lumens) ความสว่าง (ลูเมน)	Lamp Life(Hrs) อายุการใช้งาน (ชม.)	Color Rendering Index ความถูกต้องของสี(Ra)	Replace ทดแทน	Quantity /Box จำนวน/กล่อง	Price ราคา
VD-LP38-15S30E	VDBEAM38-I	15W	E27	NO	30˚	2,700/6,500	1,000/1,100	30,000	>80	ฮาโลเจน พาร์38 100W	12	680

*อายุการใช้งาน คิดที่การใช้งาน 8 ชม. ต่อวัน

LED PAR38 COLOR AC220-240V

มุมแสงส่องเน้นที่ 30°
กันน้ำ IP65
ราคาย่อมเยา

คุณสมบัติ

- ตัวหลอดทำจากพลาสติกทนความร้อน พร้อมReflector
- เม็ด LED ชนิด SMD2835 ยี่ห้อ EVERLIGHT จากไต้หวัน
- ใช้แทนหลอดฮาโลเจน หรือหลอดไส้ PAR38 ได้ทันที
- ตัวหลอดกันน้ำระดับ IP65 สามารถใช้ภายนอกอาคาร
- มีให้เลือก 4 สี แดง เขียว เหลือง น้ำเงิน
- ประหยัดไฟกว่า 80% อายุใช้งานยาวนานกว่า 10 ปี *

การใช้งาน

- เหมาะสำหรับการใช้งานที่ส่องเน้นเฉพาะจุด หรือ ส่องประดับตกแต่ง ทั้งภายในและภายนอกอาคาร

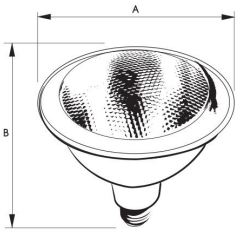

TIS. 1955-2551

Product Code รหัส	Model รุ่น	Wattage วัตต์	Lamp Base ขั้ว	Dimmable การหรี่ไฟ	Beam Angle(˚) มุมแสง (องศา)	Color of light สีของแสง	Luminous Flux (Lumens) ความสว่าง (ลูเมน)	Lamp Life(Hrs) อายุการใช้งาน (ชม.)	Color Rendering Index ความถูกต้องของสี(Ra)	Replace ทดแทน	Quantity /Box จำนวน/กล่อง	Price ราคา
VD-LP38-15S30E/R	VDBEAM38C-I	15W	E27	NO	30˚	RED	-	30,000	-	ฮาโลเจน พาร์38 100W	12	740
VD-LP38-15S30E/Y	VDBEAM38C-I	15W	E27	NO	30˚	YELLOW	-	30,000	-	ฮาโลเจน พาร์38 100W	12	740
VD-LP38-15S30E/B	VDBEAM38C-I	15W	E27	NO	30˚	BLUE	-	30,000	-	ฮาโลเจน พาร์38 100W	12	740
VD-LP38-15S30E/G	VDBEAM38C-I	15W	E27	NO	30˚	GREEN	-	30,000	-	ฮาโลเจน พาร์38 100W	12	740

*อายุการใช้งาน คิดที่การใช้งาน 8 ชม. ต่อวัน

LED MR11 AC/DC 12V

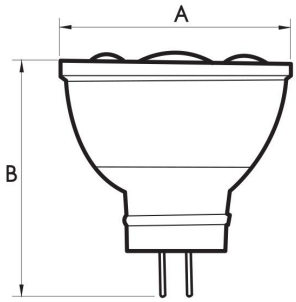

ขนาดเล็กเท่า MR11 ฮาโลเจน ใช้ได้กับโคมทุกแบบ

คุณสมบัติ

- ตัวหลอดทำจากอลูมิเนียมทนความร้อน พร้อมเลนส์
- เม็ด LED ชนิด HIGH POWER จากไต้หวัน
- ใช้แทนหลอดฮาโลเจน MR11 ได้ทันที
- ใช้กับหม้อแปลงอิเล็กทรอนิกส์และขดลวดได้
- ประหยัดไฟกว่า 80% อายุใช้งานยาวนานกว่า 10 ปี *

การใช้งาน

- เหมาะสำหรับใช้งานตกแต่ง ส่องเน้นเพิ่มความโดดเด่น เช่น ร้านค้า ตู้โชว์สินค้า โรงแรม ห้องอาหาร

Product Code รหัส	Model รุ่น	Wattage วัตต์	Lamp Base ขั้ว	Dimmable การหรี่ไฟ	Beam Angle(˚) มุมแสง (องศา)	Color Temperature (K) อุณหภูมิสี (เคลวิน)	Luminous Flux (Lumens) ความสว่าง (ลูเมน)	Lamp Life(Hrs) อายุการใช้งาน (ชม.)	Color Rendering Index ความถูกต้องของสี(Ra)	Replace ทดแทน	Quantity /Box จำนวน/กล่อง	Price ราคา
VD-LMR11-41H30A	VDAVEN-I MR11	3W	GU4	NO	30˚	2,700/6,500	200	30,000	>80	ฮาโลเจน MR11 20W	20/100	360

*อายุการใช้งาน คิดที่การใช้งาน 8 ชม. ต่อวัน

LED MR16 AC/DC 12V

ขนาดเล็กเท่า หลอด MR16 ฮาโลเจน ใส่ได้กับโคมทุกแบบ

คุณสมบัติ

- ตัวหลอดทำจากวัสดุอลูมิเนียม พร้อมเลนส์
- เม็ด LED ชนิด HIGH POWER ยี่ห้อ CHIMEI จากไต้หวัน
- ใช้แทนหลอดฮาโลเจน MR16 ได้ทันที
- ใช้กับหม้อแปลงอิเล็กทรอนิกส์และขดลวดได้
- ประหยัดไฟกว่า 80% อายุใช้งานยาวนานกว่า 10 ปี *

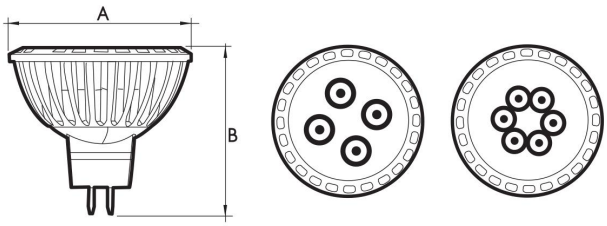

การใช้งาน

- เหมาะสำหรับใช้งานตกแต่ง ส่องเน้นเพิ่มความโดดเด่น เช่น ร้านค้าตู้โชว์สินค้า โรงแรม ห้องอาหาร

Product Code รหัส	Model รุ่น	Wattage วัตต์	Lamp Base ขั้ว	Dimmable การหรี่ไฟ	Beam Angle(˚) มุมแสง (องศา)	Color Temperature (K) อุณหภูมิสี (เคลวิน)	Luminous Flux (Lumens) ความสว่าง (ลูเมน)	Lamp Life(Hrs) อายุการใช้งาน (ชม.)	Color Rendering Index ความถูกต้องของสี(Ra)	Replace ทดแทน	Quantity /Box จำนวน/กล่อง	Price ราคา
VD-LMR16-41H30C	VDB-I	5W	GU5.3	NO	30˚	2,700/6,500	290/340	30,000	>80	ฮาโลเจน MR16 35W	20/100	250
VD-LMR16-61H30C	VDB-I	6W	GU5.3	NO	30˚	2,700/6,500	490/540	30,000	>80	ฮาโลเจน MR16 50W	20/100	270

*อายุการใช้งาน คิดที่การใช้งาน 8 ชม. ต่อวัน

LED MR16 AC/DC 12V

ประสิทธิภาพสูง ให้ความสว่าง มากกว่าที่วัตต์ เดียวกัน

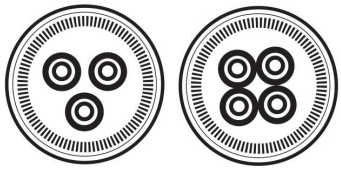

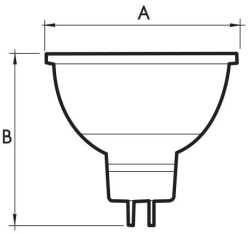

คุณสมบัติ

- ตัวหลอดทำจากพลาสติกทนความร้อน พร้อมเลนส์
- เม็ด LED ชนิด HIGH POWER ยี่ห้อ EVERLIGHTจากไต้หวัน
- ประสิทธิภาพการส่องสว่างสูงถึง 70 ลูเมนต่อวัตต์
- ใช้แทนหลอดฮาโลเจน MR16 ได้ทันที
- ใช้กับหม้อแปลงอิเล็กทรอนิกส์และขดลวดได้
- ประหยัดไฟกว่า 90% อายุใช้งานยาวนานกว่า 10 ปี *

การใช้งาน

- เหมาะสำหรับใช้งานตกแต่ง ส่องเน้นเพิ่มความโดดเด่น เช่น ร้านค้า ตู้โชว์สินค้า โรงแรม ห้องอาหาร

Product Code รหัส	Model รุ่น	Wattage วัตต์	Lamp Base ขั้ว	Dimmable การหรี่ไฟ	Beam Angle(˚) มุมแสง (องศา)	Color Temperature (K) อุณหภูมิสี (เคลวิน)	Luminous Flux (Lumens) ความสว่าง (ลูเมน)	Lamp Life(Hrs) อายุการใช้งาน (ชม.)	Color Rendering Index ความถูกต้องของสี(Ra)	Replace ทดแทน	Quantity /Box จำนวน/กล่อง	Price ราคา
VD-LMR16-31H36B	VDAVEN-I	3.6W	GU5.3	NO	36˚	2,700/6,500	250/290	30,000	>80	ฮาโลเจน MR16 35W	20/100	240
VD-LMR16-41H36B	VDAVEN-I	5.5W	GU5.3	NO	36˚	2,700/6,500	380/410	30,000	>80	ฮาโลเจน MR16 50W	20/100	310

*อายุการใช้งาน คิดที่การใช้งาน 8 ชม. ต่อวัน

LED MR16 AC/DC 12V

ความสว่างสูง ด้วยเม็ด LED ชนิด COB จากญี่ปุ่น

คุณสมบัติ

- ตัวหลอดทำจากวัสดุอลูมิเนียม พร้อมเลนส์
- เม็ด LED ชนิด COB ยี่ห้อ SHARP จาก ญี่ปุ่น
- ใช้แทนหลอดฮาโลเจน MR16 ได้ทันที
- ใช้กับหม้อแปลงอิเล็กทรอนิกส์และขดลวดได้
- ประหยัดไฟกว่า 85% อายุใช้งานยาวนานกว่า 10 ปี *

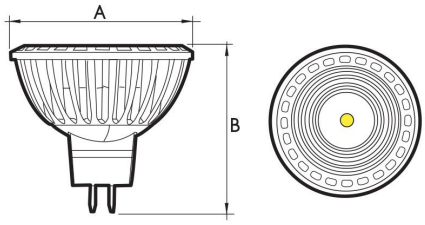

การใช้งาน

- เหมาะสำหรับใช้งานตกแต่ง ส่องเน้นเพิ่มความโดดเด่น เช่น ร้านค้า ตู้โชว์สินค้า โรงแรม ห้องอาหาร

Product Code รหัส	Model รุ่น	Wattage วัตต์	Lamp Base ขั้ว	Dimmable การหรี่ไฟ	Beam Angle(˚) มุมแสง (องศา)	Color Temperature (K) อุณหภูมิสี (เคลวิน)	Luminous Flux (Lumens) ความสว่าง (ลูเมน)	Lamp Life(Hrs) อายุการใช้งาน (ชม.)	Color Rendering Index ความถูกต้องของสี(Ra)	Replace ทดแทน	Quantity /Box จำนวน/กล่อง	Price ราคา
VD-LMR16-7C35A	VDPTA	7W	GU5.3	NO	35˚	2,700/6,500	400/430	30,000	>80	ฮาโลเจน MR16 50W	20/100	630

*อายุการใช้งาน คิดที่การใช้งาน 8 ชม. ต่อวัน

**ตรวจสอบความเข้ากันของสวิตซ์หรี่ไฟก่อนการใช้งาน

LED MR16 AC/DC 12V (Dimmable)

หรี่ไฟได้
แบบไม่มีสะดุด

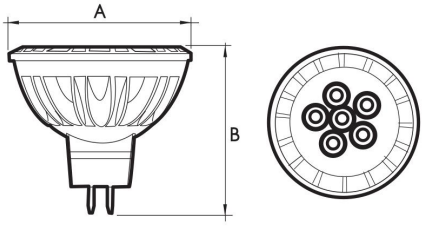

คุณสมบัติ

- ตัวหลอดทำจากวัสดุอลูมิเนียม พร้อมเลนส์
- เม็ด LED ชนิด HIGH POWER ยี่ห้อ SEOUL จากเกาหลี
- ปรับความสว่างได้ โดยใช้กับสวิตซ์หรี่ไฟทั่วไป *
- ใช้แทนหลอดฮาโลเจน MR16 ได้ทันที
- ใช้กับหม้อแปลงอิเล็กทรอนิกส์และขดลวดได้ **
- ประหยัดไฟกว่า 85% อายุใช้งานยาวนานกว่า 9 ปี ***

การใช้งาน

- เหมาะสำหรับใช้งานตกแต่ง ส่องเน้นเพิ่มความโดดเด่น เช่น ร้านค้า ตู้โชว์สินค้า โรงแรม ห้องอาหาร และจุดที่ต้องการปรับความสว่าง

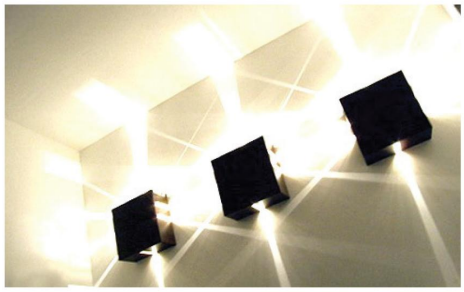

Product Code รหัส	Model รุ่น	Wattage วัตต์	Lamp Base ขั้ว	Dimmable การหรี่ไฟ	Beam Angle(˚) มุมแสง (องศา)	Color Temperature (K) อุณหภูมิสี (เคลวิน)	Luminous Flux (Lumens) ความสว่าง (ลูเมน)	Lamp Life(Hrs) อายุการใช้งาน (ชม.)	Color Rendering Index ความถูกต้องของสี(Ra)	Replace ทดแทน	Quantity /Box จำนวน/กล่อง	Price ราคา
VD-LMR16-61H36AD	VDZ- I DIM	7W	GU5.3	YES	36˚	2,700/6,500	400/450	25,000	>80	ฮาโลเจน MR16 50W	20/100	650

*ตรวจสอบความเข้ากันของสวิตซ์หรี่ไฟก่อนการใช้งาน
**ไม่จำเป็นต้องใช้กับหม้อแปลงอิเล็กทรอนิกส์ ชนิดหรี่ไฟได้
***อายุการใช้งาน คิดที่การใช้งาน 8 ชม. ต่อวัน

LED JCDR AC220-240V

การออกแบบ
ที่เป็นเอกลักษณ์
ของ NULITE
เล็ก กระทัดรัด
ไม่มีส่วนเกิน

คุณสมบัติ

- ตัวหลอดทำจากวัสดุอลูมิเนียม พร้อมเลนส์
- เม็ด LED ชนิด HIGH POWER ยี่ห้อ EPISTAR จากไต้หวัน
- มี Driver อยู่ภายใน จึงไม่ต้องใช้หม้อแปลง ใช้กับไฟ 220V
- ใช้แทนหลอดฮาโลเจน JCDR ได้ทันที
- ประหยัดไฟกว่า 80% อายุใช้งานยาวนานกว่า 10 ปี *

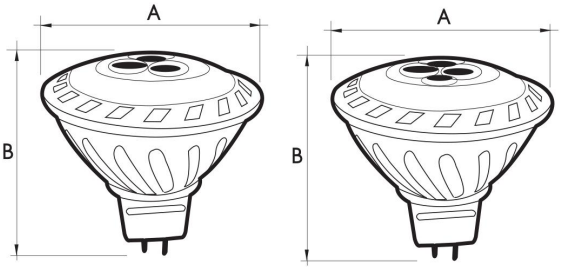

การใช้งาน

- เหมาะสำหรับใช้งานตกแต่ง ส่องเน้นเพิ่มความโดดเด่น เช่น ร้านค้า ตู้โชว์สินค้า โรงแรม ห้องอาหาร ไม่ควรใช้กับโคมหน้าปิด

TIS. 1955-2551

Product Code รหัส	Model รุ่น	Wattage วัตต์	Lamp Base ขั้ว	Dimmable การหรี่ไฟ	Beam Angle(°) มุมแสง (องศา)	Color Temperature (K) อุณหภูมิสี (เคลวิน)	Luminous Flux (Lumens) ความสว่าง (ลูเมน)	Lamp Life(Hrs) อายุการใช้งาน (ชม.)	Color Rendering Index ความถูกต้องของสี(Ra)	Replace ทดแทน	Quantity /Box จำนวน/กล่อง	Price ราคา
VD-LJCDR-31H38A	VD-220	4W	GU5.3	NO	38°	2,700/6,500	180/220	30,000	>80	ฮาโลเจน MR16 20W	20/100	350
VD-LJCDR-41H38A	VDAD-220	5W	GU5.3	NO	38°	2,700/6,500	260/280	30,000	>80	ฮาโลเจน MR16 35W	20/100	400

*อายุการใช้งาน คิดที่การใช้งาน 8 ชม. ต่อวัน

LED JCDR AC220-240V

การออกแบบ
ที่เป็นเอกลักษณ์ของ
NULITE
เล็ก กระทัดรัด ไม่มีส่วนเกิน
ให้แสงที่สวยงาม
จากเม็ด COB

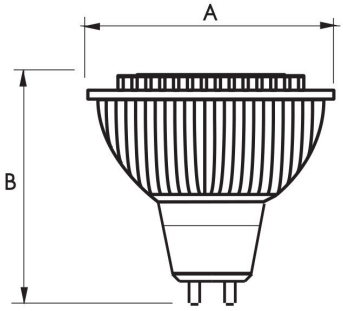

คุณสมบัติ

- ตัวหลอดทำจากพลาสติกทนความร้อน พร้อมเลนส์
- เม็ด LED ชนิด COB ให้แสงที่สวยงามเหมือนหลอดฮาโลเจน
- มี Driver อยู่ภายใน จึงไม่ต้องใช้หม้อแปลง ใช้กับไฟ 220V
- ใช้แทนหลอดฮาโลเจน JCDR ได้ทันที
- ประหยัดไฟกว่า 80% อายุใช้งานยาวนานกว่า 9 ปี *

การใช้งาน

- เหมาะสำหรับใช้งานตกแต่ง ส่องเน้นเพิ่มความโดดเด่น เช่น ร้านค้า ตู้โชว์สินค้า โรงแรม ห้องอาหาร และจุดที่ต้องการปรับความสว่าง

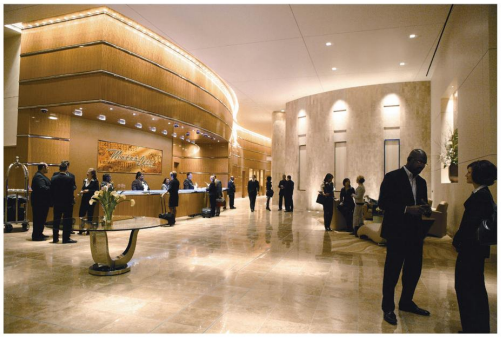

TIS. 1955-2551

Product Code รหัส	Model รุ่น	Wattage วัตต์	Lamp Base ขั้ว	Dimmable การหรี่ไฟ	Beam Angle(˚) มุมแสง (องศา)	Color Temperature (K) อุณหภูมิสี (เคลวิน)	Luminous Flux (Lumens) ความสว่าง (ลูเมน)	Lamp Life(Hrs) อายุการใช้งาน (ชม.)	Color Rendering Index ความถูกต้องของสี(Ra)	Replace ทดแทน	Quantity /Box จำนวน/กล่อง	Price ราคา
VD-LJCDR-5C38A	VDPE-I 220	5W	GU5.3	NO	38˚	2,700/6,500	400/415	25,000	>80	ฮาโลเจน MR16 50W	20/100	370

*อายุการใช้งาน คิดที่การใช้งาน 8 ชม. ต่อวัน

LED GU10 AC220-240V (Dimmable)

ขนาดเล็กเท่า
หลอดฮาโลเจน
GU10
หรี่ไฟได้แบบไม่มีสะดุด

คุณสมบัติ

- ตัวหลอดทำจากพลาสติกทนความร้อน พร้อมเลนส์
- เม็ด LED ชนิด HIGH POWER ยี่ห้อ SEOUL จากเกาหลี
- ปรับความสว่างได้ โดยใช้กับสวิตซ์หรี่ไฟทั่วไป **
- มี Driver อยู่ภายใน จึงไม่ต้องใช้หม้อแปลง ใช้กับไฟ 220V
- ใช้แทนหลอดฮาโลเจน GU10 ได้ทันที
- ประหยัดไฟกว่า 80% อายุใช้งานยาวนานกว่า 9 ปี *

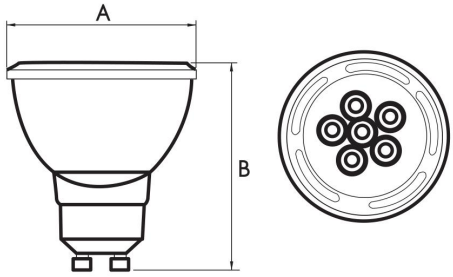

การใช้งาน

- เหมาะสำหรับใช้งานตกแต่ง ส่องเน้นเพิ่มความโดดเด่น เช่น ร้านค้า ตู้โชว์สินค้า โรงแรม ห้องอาหาร ไม่ควรใช้กับโคมหน้าปิด

TIS. 1955-2551

Product Code รหัส	Model รุ่น	Wattage วัตต์	Lamp Base ขั้ว	Dimmable การหรี่ไฟ	Beam Angle(˚) มุมแสง (องศา)	Color Temperature (K) อุณหภูมิสี (เคลวิน)	Luminous Flux (Lumens) ความสว่าง (ลูเมน)	Lamp Life(Hrs) อายุการใช้งาน (ชม.)	Color Rendering Index ความถูกต้องของสี(Ra)	Replace ทดแทน	Quantity /Box จำนวน/กล่อง	Price ราคา
V.D-LGU10-61H36AD	V.DHO-I DIM	6.5W	GU10	YES	36˚	2,700/6,500	400/440	25,000	>80	ฮาโลเจน GU10 50W	20/100	770

*อายุการใช้งาน คิดที่การใช้งาน 8 ชม. ต่อวัน
**ตรวจสอบความเข้ากันของสวิตซ์หรี่ไฟก่อนการใช้งาน

LED GU10 AC220-240V

ให้แสงที่สวยงาม จากเม็ด COB

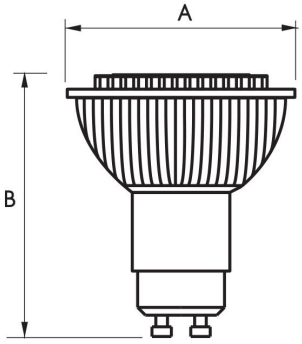

คุณสมบัติ

- ตัวหลอดทำจากพลาสติกทนความร้อน พร้อมเลนส์
- เม็ด LED ชนิด COB ให้แสงที่สวยงามเหมือนหลอดฮาโลเจน
- มี Driver อยู่ภายใน จึงไม่ต้องใช้หม้อแปลง ใช้กับไฟ 220V
- ใช้แทนหลอดฮาโลเจน GU10 ได้ทันที
- ประหยัดไฟกว่า 80% อายุใช้งานยาวนานกว่า 9 ปี *

การใช้งาน

- เหมาะสำหรับใช้งานตกแต่ง ส่องเน้นเพิ่มความโดดเด่น เช่น ร้านค้า ตู้โชว์สินค้า โรงแรม ห้องอาหาร ไม่ควรใช้กับโคมหน้าปิด

TIS. 1955-2551

Product Code รหัส	Model รุ่น	Wattage วัตต์	Lamp Base ขั้ว	Dimmable การหรี่ไฟ	Beam Angle(˚) มุมแสง (องศา)	Color Temperature (K) อุณหภูมิสี (เคลวิน)	Luminous Flux (Lumens) ความสว่าง (ลูเมน)	Lamp Life(Hrs) อายุการใช้งาน (ชม.)	Color Rendering Index ความถูกต้องของสี(Ra)	Replace ทดแทน	Quantity /Box จำนวน/กล่อง	Price ราคา
VD-LGU10-5C38A	VD-I GU10	5W	GU10	NO	38˚	2,700/6,500	400/415	25,000	>80	ฮาโลเจน GU10 50W	20/100	400

*อายุการใช้งาน คิดที่การใช้งาน 8 ชม. ต่อวัน

LED AR111 AC/DC12V

รูปลักษณ์ สวยงาม ไม่มีครีบ

คุณสมบัติ

- ตัวหลอดทำจากวัสดุอลูมิเนียม พร้อมเลนส์
- เม็ด LED ชนิด HIGH POWER ยี่ห้อ SEOUL จากเกาหลี
- ใช้แทนหลอดฮาโลเจน AR111 ได้ทันที
- ใช้กับหม้อแปลงอิเล็กทรอนิกส์และขดลวดได้
- ประหยัดไฟกว่า 80% อายุใช้งานยาวนานกว่า 10 ปี *

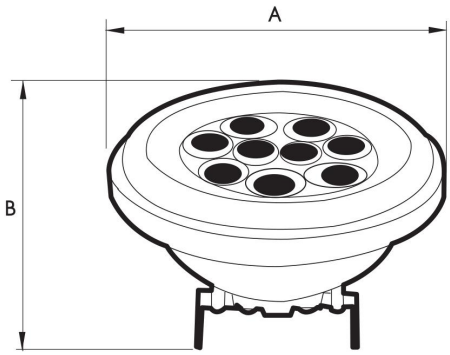

การใช้งาน

- เหมาะสำหรับส่องสว่างเพิ่มความโดดเด่น ในการตกแต่งร้านค้า โรงแรม ร้านอาหาร งานแสดงสินค้า พิพิธภัณฑ์

Product Code รหัส	Model รุ่น	Wattage วัตต์	Lamp Base ขั้ว	Dimmable การหรี่ไฟ	Beam Angle(˚) มุมแสง (องศา)	Color Temperature (K) อุณหภูมิสี (เคลวิน)	Luminous Flux (Lumens) ความสว่าง (ลูเมน)	Lamp Life(Hrs) อายุการใช้งาน (ชม.)	Color Rendering Index ความถูกต้องของสี(Ra)	Replace ทดแทน	Quantity /Box จำนวน/กล่อง	Price ราคา
VD-LAR111-11H24A	VDRN-I	11W	G53	NO	24˚	2,700/6,500	680/730	30,000	>80	ฮาโลเจน AR111 50W	20/100	1,300

*อายุการใช้งาน คิดที่การใช้งาน 8 ชม. ต่อวัน

VIVID LIGHT

120W
13000LM
DAY LIGHT
6500K

HI POWER โคมถนน STREET LIGHT LED 120W 13000LM DAY LIGHT 6500K

STREET LIGHT **LED** โคมถนน

ชื่อสินค้า : โคมถนน ฮีโอเอ็กซ์ ไฮพาวเวอร์

ขนาด : 120 วัตต์

วิธีใช้ :
ติดตั้งในจุดที่ต้องการ แล้วจึงเปิดใช้งาน

ข้อควรระวัง :
อย่าเปิดปิดหรือเปลี่ยนโคมไฟขณะที่ตัวเปิดหรืออยู่ในที่เปิดชื่น

วันที่ผลิต :
ระบุบนผลิตภัณฑ์

ราคา :
ระบุที่จุดจำหน่าย

ปริมาณสุทธิ : 1 ชุด

120W/ 13000LM
DAY LIGHT 6500K

• Made in P.R.C.

VIVID LIGHT

120W
13000LM
DAY LIGHT
6500K

HI POWER โคมถนน STREET LIGHT LED 120W 13000LM DAY LIGHT 6500K

STREET LIGHT **LED** โคมถนน

• **SPECIFICATION**

Model : Street Light LED HI POWER

Power : 120W

Operation Voltage : AC180-265V

Ra : ~80%

Color Temperature : 6500K

Luminous Flux : 13000 LM+10%

Level of protection : IP65

Product Size : 530×182×80 mm.

- สว่างจัด
  สว่างกว่าหลอด LED ทั่วไป
- ประหยัดไฟ 80%
- ใช้นาน 30,000 ชม.
- ถนอมสายตา
  ค่า RA~80%
  แสงไม่กระพริบ

มอก.1955-2551

โคมไฟถนน LED รุ่น LEAF series

100W

150W

EPISTAR IP65 CE มอก. 1955-2551 ENERGY SAVING 30,000 HOURS 1 YEAR

รหัสสินค้า Code	ชื่อสินค้า	ขนาดวัตต์ Power (w)	กำลังส่องสว่าง Lumen (Lm)	แสง Color	อายุในการใช้งาน Life time
STSMD03-100-BK	LED STREET LIGHT (LEAF)	100W	10,000 lm	Warmwhite (2700 - 3000K) / Daylight (6000 - 6500K)	30,000 hrs.
STSMD03-150-BK	LED STREET LIGHT (LEAF)	150W	15,000 lm	Warmwhite (2700 - 3000K) / Daylight (6000 - 6500K)	30,000 hrs.

LED
โคมไฟถนน รุ่น LEAF

PRODUCT SPECIFICATION SHEET

General Information

Product	LED STREET LIGHT (LEAF)
Beam Angle	120°
LED Color Temperature	2,700K - 6,500K
Dimmable	N/A
Connection	N/A
Safety Class	N/A
IP Code	65
Operation Temperature	-40°C ~ 50°C
Body Color	Black
LED Chip	Epistar
Flamability Mark	N/A
Lifetime to 70% Luminous ux	30,000Hrs.
Lifetime to 90% Luminous ux	15,000Hrs.
Failure rate at 5,000Hrs.	<0.5%
Ripple	N/A

Dimension

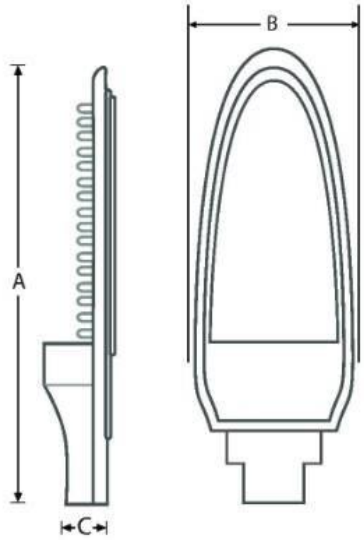

IP65 CE

Dimensions : mm.	A	B	C
STSMD03-100-BK	590	240	Ø85
STSMD03-150-BK	690	270	Ø95

Electrical

Power Consumption (W)	100W / 150W
Supply Voltage (V)	85 - 265V
Line Frequency (Hz)	50-60 Hz
Power factor (PF)	≥0.9

Mechanical

Housing Material	Aluminium
Cover Material	PC
Cap Material	N/A
PCB Material	N/A
Driver	IC Constant Current

General Information	100W	150W
Number of LEDs	100	150
LED type	SMD	SMD

HIGH BAY UFO GALAXY

โคมไฮเบย์ ยูเอฟโอ รุ่น กาแล็กซี

HIGH BAY UFO GALAXY 100W
11000 LM
3000K I 6500K

IP65 WATERPROF

Luminaire Property
Luminaire Description : UFO 100w
Voltage : 221.7v
Power : 95.7w
Current : 0.441A
Power Factor : 0.977
Photometric Type : Type C

Photometric Results
CIE Class : Direct
Luminaire Lumens : 10662.50 lm
Efficiency : 111.4159 lm/w
Central Intensity : 9631.002cd
Max. Intensity : 9682.917cd
Filed Angle(10%Imax) : NA
Max. Intensity Angle : C:0.0 G:1.0
Beam Angle(50%Imax): L: -29.6 R:27.6
Luminare Efficacy Rating(LER) : 100.00%
Upward Ratio : NA
Downward Ratio : NA
Beamwidth(50%Imax) : C0/180=57.66 C90/270=57.47

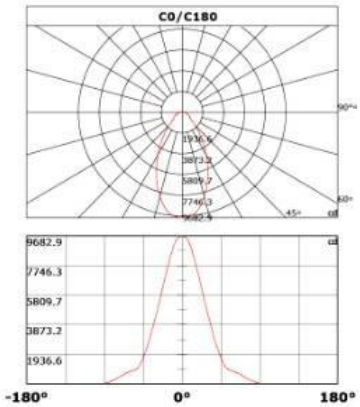

Lux-Distance Curve

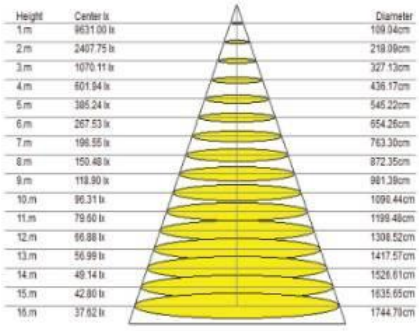

HIGH BAY UFO GALAXY 150W
16000 LM
3000K I 6500K

IP65 WATERPROF

Luminaire Property
Luminaire Description : UFO 150w
Voltage : 222.2v
Power : 144.85w
Current : 0.666
Power Factor : 0.978
Photometric Type : Type C

Photometric Results
CIE Class : Direct
Luminaire Lumens : 14911.68 lm
Efficiency : 102.9457 lm/w
Central Intensity : 15315.59cd
Max. Intensity : 15638.423cd
Filed Angle(10%Imax) : NA
Max. Intensity Angle : C:0.0 G:1.0
Beam Angle(50%Imax): L: -25.3 R:23.3
Luminare Efficacy Rating(LER) : 100.00%
Upward Ratio : NA
Downward Ratio : NA
Beamwidth(50%Imax) : C0/180=45.59 C90/270=46.53

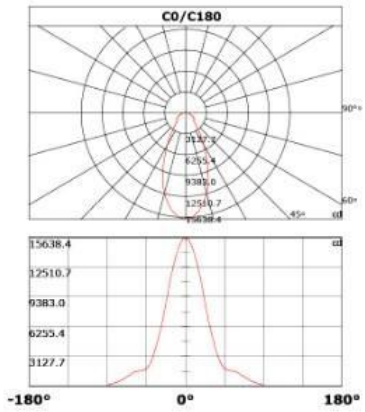

Lux-Distance Curve

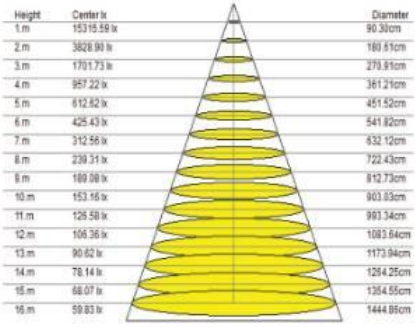

HIGH BAY UFO GALAXY 200W
21000 LM
3000K I 6500K

IP65 WATERPROF

Luminaire Property
Luminaire Description : UFO 200w
Voltage : 222.2v
Power : 195.59w
Current : 0.9A
Power Factor : 0.978
Photometric Type : Type C

Photometric Results
CIE Class : Direct
Luminaire Lumens : 20447.92 lm
Efficiency : 104.5448 lm/w
Central Intensity : 19868.73cd
Max. Intensity : 20012.177cd
Filed Angle(10%Imax) : NA
Max. Intensity Angle : C:0.0 G:10
Beam Angle(50%Imax): L: -27.6 R:25.6
Luminare Efficacy Rating(LER) : 100.00%
Upward Ratio : NA
Downward Ratio : NA
Beamwidth(50%Imax) : C0/180=53.16 C90/270=53.72

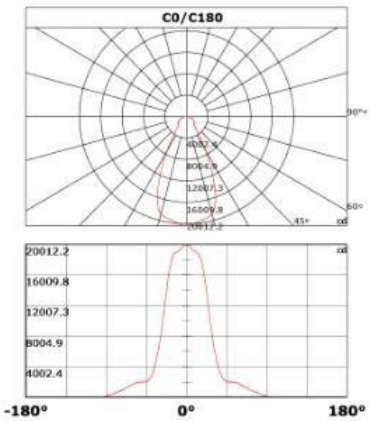

Lux-Distance Curve

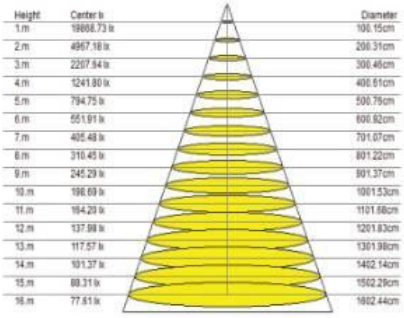

LED T8 SET

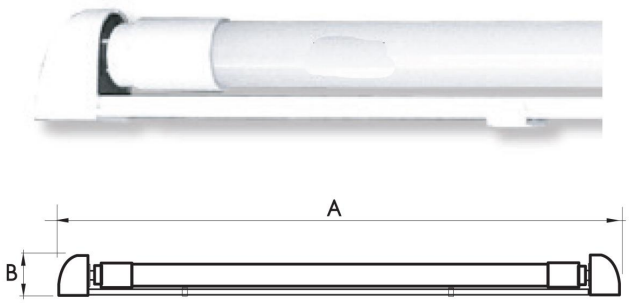

รางอลูมิเนียมไม่ขึ้นสนิม ขั้วรับหลอดสั้นไม่กินพื้นที่ หลอดเสียสามารถ เปลี่ยนหลอดได้

คุณสมบัติ

- ตัวรางทำจากอลูมิเนียม
- ขั้วรับหลอดแบบบิดล็อก ทำจากพลาสติกทนความร้อน (PC)
- ประกอบหลอด LED T8 Tube รุ่น TOTAL-II มุมแสง 320˚ ทำจากแก้ว พร้อมใช้งานได้ทันที
- ใช้แทนโคมกล่องเหล็ก หรือ รางฟลูออเรสเซนต์ แบบเดิม

Color

White (ขาว)

การใช้งาน

- เหมาะสำหรับส่องสว่างทั่วไปทั้ง บ้าน สำนักงาน ที่อยู่อาศัย อาคาร โรงงาน ลานจอดรถ ห้างสรรพสินค้า โดยใช้แทนโคมฟลูออเรสเซนต์เดิม

TIS. 1955-2551

Product Code รหัส	Model รุ่น	Wattage วัตต์	Volt โวลต์	Installation การติดตั้ง	Beam Angle(˚) มุมแสง (องศา)	Color Temperature (K) อุณหภูมิสี (เคลวิน)	Luminous Flux (Lumens) ความสว่าง (ลูเมน)	Lamp Life(Hrs) อายุการใช้งาน (ชม.)	Color Rendering Index ความถูกต้องของสี(Ra)	Quantity /Box จำนวน/กล่อง	Price ราคา
VD-RLS601-9W	VED-A SET 9W	9W	220V	ติดลอย	320˚	2,700/6,700	850 /900	25,000	>70	12	430
VD-RLS1201-18W	VED-A SET 18W	18W	220V	ติดลอย	320˚	2,700/6,700	1,720/1,800	25,000	>70	12	580

LED RECESSED DOWNLIGHT

ให้แสงสวยงาม ด้วยเม็ด COB พร้อม Reflector

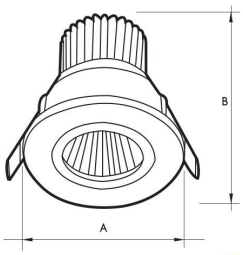

Color

Matted White
(ขาวด้าน)

คุณสมบัติ

- ตัวโคม และ ตัวระบายความร้อนทำจากอลูมิเนียม มีกระจกปิด ชนิดใส
- มี Reflector สะท้อนแสง ให้แสงสวยงาม เหมือนหลอดฮาโลเจน
- เม็ด LED ชนิด COB ยี่ห้อ EPISTAR จากไต้หวัน
- ปรับมุมแสงได้ตามต้องการ
- ใช้ทดแทนโคมไฟสปอตไลท์ฝังฝ้า ที่ใช้หลอดฮาโลเจน
- ประหยัดไฟกว่า 80% อายุใช้งานยาวนานกว่า 10 ปี *

การใช้งาน

- เหมาะสำหรับที่อยู่อาศัย ร้านค้า โรงแรม ตู้โชว์ หรือ จุดที่ต้องการเน้นแสง

TIS. 1955-2551

Product Code รหัส	Model รุ่น	Wattage วัตต์	Volt โวลต์	Installation การติดตั้ง	Beam Angle(˚) มุมแสง (องศา)	Color Temperature (K) อุณหภูมิสี (เคลวิน)	Luminous Flux (Lumens) ความสว่าง (ลูเมน)	Lamp Life(Hrs) อายุการใช้งาน (ชม.)	Color Rendering Index ความถูกต้องของสี(Ra)	Quantity /Box จำนวน/กล่อง	Price ราคา
VD-DLR0802J-3W	VDSCO-A	3W	220V	ฝังฝ้า	24˚	2,700/6,500	210/250	25,000	>80	60	330
VD-DLR0802J-5W	VDSCO-A	5W	220V	ฝังฝ้า	24˚	2,700/6,500	350/380	25,000	>80	60	400
VD-DLR0902J-7W	VDSCO-A	7W	220V	ฝังฝ้า	24˚	2,700/6,500	400/450	25,000	>80	60	530
VD-DLR1102J-10W	VDSCO-A	10W	220V	ฝังฝ้า	24˚	2,700/6,500	675/750	25,000	>80	50	790
VD-DLR1402J-15W	VDSCO-A	15W	220V	ฝังฝ้า	24˚	2,700/6,500	870/970	25,000	>80	50	1,320

*อายุการใช้งาน คิดที่การใช้งาน 8 ชม. ต่อวัน

LED RECESSED DOWNLIGHT

Color

Matted White
(ขาวด้าน)

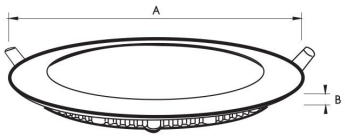

ตัวโคมบางเฉียบ ไม่กินพื้นที่ใต้ฝ้า ให้ความสว่างมากกว่า

คุณสมบัติ

- ตัวโคมทำจากอลูมิเนียม ฝาปิดทำจากพลาสติกทนความร้อนชนิดขุ่น
- เม็ด LED ชนิด SMD2835 จากไต้หวัน
- ตัวโคมบางเพียง 2 cm ไม่กินเนื้อที่ใต้ฝ้า
- มีให้เลือกทั้งแบบกลม และ แบบเหลี่ยม
- ใช้ทดแทนโคมไฟฝังฝ้า ที่ใช้หลอดประหยัดไฟ (CFL)
- ประหยัดไฟกว่า 50% อายุใช้งานยาวนานกว่า 10 ปี *

การใช้งาน

- เหมาะสำหรับส่องสว่างทั่วไปทั้ง บ้าน สำนักงาน ที่อยู่อาศัย อาคาร ห้างสรรพสินค้า โรงแรม

TIS. 1955-2551

Product Code รหัส	Model รุ่น	Wattage วัตต์	Volt โวลต์	Installation การติดตั้ง	Beam Angle(˚) มุมแสง (องศา)	Color Temperature (K) อุณหภูมิสี (เคลวิน)	Luminous Flux (Lumens) ความสว่าง (ลูเมน)	Lamp Life(Hrs) อายุการใช้งาน (ชม.)	Color Rendering Index ความถูกต้องของสี(Ra)	Quantity /Box จำนวน/กล่อง	Price ราคา
VD-DLR1201-6W	VD-PLATE-A	6W	220V	ฝังฝ้า	120˚	2,700/6,500	480/510	25,000	>75	20	340
VD-DLR1401-9W	VD-PLATE-A	9W	220V	ฝังฝ้า	120˚	2,700/6,500	720/760	25,000	>75	20	410
VD-DLR1701-12W	VD-PLATE-A	12W	220V	ฝังฝ้า	120˚	2,700/6,500	1,020/1,080	25,000	>75	20	500
VD-DLR1901-15W	VD-PLATE-A	15W	220V	ฝังฝ้า	120˚	2,700/6,500	1,275/1,350	25,000	>75	20	640
VD-DLR2301-18W	VD-PLATE-A	18W	220V	ฝังฝ้า	120˚	2,700/6,500	1,530/1,620	25,000	>75	20	790

*อายุการใช้งาน คิดที่การใช้งาน 8 ชม. ต่อวัน

LED RECESSED DOWNLIGHT

ตัวโคมบางเฉียบ ไม่กินพื้นที่ใต้ฝ้า ให้ความสว่าง มากกว่า

Color

Matted White
(ขาวด้าน)

คุณสมบัติ

- ตัวโคมทำจากอลูมิเนียม ฝาปิดทำจากพลาสติกทนความร้อนชนิดขุ่น
- เม็ด LED ชนิด SMD2835 จากไต้หวัน
- ตัวโคมบางเพียง 2 cm ไม่กินเนื้อที่ใต้ฝ้า
- มีให้เลือกทั้งแบบกลม และ แบบเหลี่ยม
- ใช้ทดแทนโคมไฟฝังฝ้า ที่ใช้หลอดประหยัดไฟ (CFL)
- ประหยัดไฟกว่า 50% อายุใช้งานยาวนานกว่า 10 ปี *

การใช้งาน

- เหมาะสำหรับส่องสว่างทั่วไปทั้ง บ้าน สำนักงาน ที่อยู่อาศัย อาคาร ห้างสรรพสินค้า โรงแรม

TIS. 1955-2551

Product Code รหัส	Model รุ่น	Wattage วัตต์	Volt โวลต์	Installation การติดตั้ง	Beam Angle(˚) มุมแสง (องศา)	Color Temperature (K) อุณหภูมิสี (เคลวิน)	Luminous Flux (Lumens) ความสว่าง (ลูเมน)	Lamp Life(Hrs) อายุการใช้งาน (ชม.)	Color Rendering Index ความถูกต้องของสี(Ra)	Quantity /Box จำนวน/กล่อง	Price ราคา
VD-DLR1241-6W	VD-PLATE-A	6W	220V	ฝังฝ้า	120˚	2,700/6,500	480/510	25,000	>75	20	340
VD-DLR1441-9W	VD-PLATE-A	9W	220V	ฝังฝ้า	120˚	2,700/6,500	720/760	25,000	>75	20	410
VD-DLR1741-12W	VD-PLATE-A	12W	220V	ฝังฝ้า	120˚	2,700/6,500	1,020/1,080	25,000	>75	20	500
VD-DLR1941-15W	VD-PLATE-A	15W	220V	ฝังฝ้า	120˚	2,700/6,500	1,275/1,350	25,000	>75	20	640
VD-DLR2341-18W	VD-PLATE-A	18W	220V	ฝังฝ้า	120˚	2,700/6,500	1,530/1,620	25,000	>75	20	790

*อายุการใช้งาน คิดที่การใช้งาน 8 ชม. ต่อวัน

LED SURFACE DOWNLIGHT

Color

Matted White
(ขาวด้าน)

ตัวโคม
มีความสูงไม่มาก
ไม่กินเนื้อที่

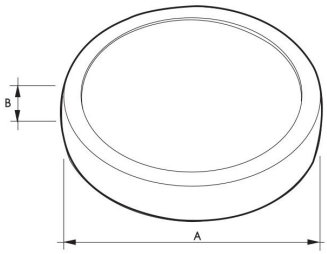

คุณสมบัติ

- ตัวโคมทำจากอลูมิเนียม ฝาปิดทำจากพลาสติกทนความร้อนชนิดขุ่น
- เม็ด LED ชนิด SMD2835 จากไต้หวัน
- มีให้เลือกทั้งแบบกลม และ แบบเหลี่ยม
- ใช้ทดแทนโคมไฟติดลอย ที่ใช้หลอดประหยัดไฟ (CFL)
- ประหยัดไฟกว่า 50% อายุใช้งานยาวนานกว่า 10 ปี *

การใช้งาน

- เหมาะสำหรับส่องสว่างทั่วไปทั้ง บ้าน สำนักงาน ที่อยู่อาศัย อาคาร ห้างสรรพสินค้า โรงแรม และสถานที่ที่ไม่มีฝ้าเพดาน

TIS. 1955-2551

Product Code รหัส	Model รุ่น	Wattage วัตต์	Volt โวลต์	Installation การติดตั้ง	Beam Angle(˚) มุมแสง (องศา)	Color Temperature (K) อุณหภูมิสี (เคลวิน)	Luminous Flux (Lumens) ความสว่าง (ลูเมน)	Lamp Life(Hrs) อายุการใช้งาน (ชม.)	Color Rendering Index ความถูกต้องของสี(Ra)	Quantity /Box จำนวน/กล่อง	Price ราคา
VD-DLS1201-6W	VD-FACE-A	6W	220V	ติดลอย	120˚	2,700/6,500	480/510	30,000	>75	20	390
VD-DLS1701-12W	VD-FACE-A	12W	220V	ติดลอย	120˚	2,700/6,500	1,020/1,080	30,000	>75	20	570
VD-DLS2301-18W	VD-FACE-A	18W	220V	ติดลอย	120˚	2,700/6,500	1,530/1,620	30,000	>75	20	870

*อายุการใช้งาน คิดที่การใช้งาน 8 ชม. ต่อวัน

LED SURFACE DOWNLIGHT

ตัวโคม
มีความสูงไม่มาก
ไม่กินเนื้อที่

Color

Matted White
(ขาวด้าน)

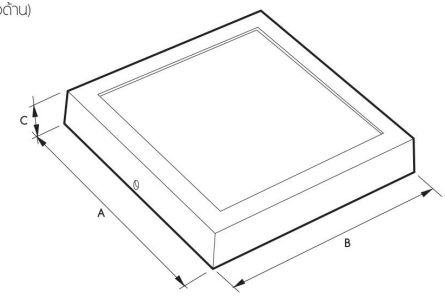

คุณสมบัติ

- ตัวโคมทำจากอลูมิเนียม ฝาปิดทำจากพลาสติกทนความร้อนชนิดขุ่น
- เม็ด LED ชนิด SMD2835 จากไต้หวัน
- มีให้เลือกทั้งแบบกลม และ แบบเหลี่ยม
- ใช้ทดแทนโคมไฟติดลอย ที่ใช้หลอดประหยัดไฟ (CFL)
- ประหยัดไฟกว่า 50% อายุใช้งานยาวนานกว่า 10 ปี *

การใช้งาน

- เหมาะสำหรับส่องสว่างทั่วไปทั้ง บ้าน สำนักงาน ที่อยู่อาศัย อาคาร ห้างสรรพสินค้า โรงแรม และสถานที่ที่ไม่มีฝ้าเพดาน

TIS. 1955-2551

Product Code รหัส	Model รุ่น	Wattage วัตต์	Volt โวลต์	Installation การติดตั้ง	Beam Angle(˚) มุมแสง (องศา)	Color Temperature (K) อุณหภูมิสี (เคลวิน)	Luminous Flux (Lumens) ความสว่าง (ลูเมน)	Lamp Life(Hrs) อายุการใช้งาน (ชม.)	Color Rendering Index ความถูกต้องของสี(Ra)	Quantity /Box จำนวน/กล่อง	Price ราคา
VD-DLS1241-6W	VD-FACE-A	6W	220V	ติดลอย	120˚	2,700/6,500	480/510	30,000	>75	20	390
VD-DLS1741-9W	VD-FACE-A	12W	220V	ติดลอย	120˚	2,700/6,500	1,020/1,080	30,000	>75	20	570
VD-DLS2341-12W	VD-FACE-A	18W	220V	ติดลอย	120˚	2,700/6,500	1,530/1,620	30,000	>75	20	870

*อายุการใช้งาน คิดที่การใช้งาน 8 ชม. ต่อวัน

LED CEILING LIGHT

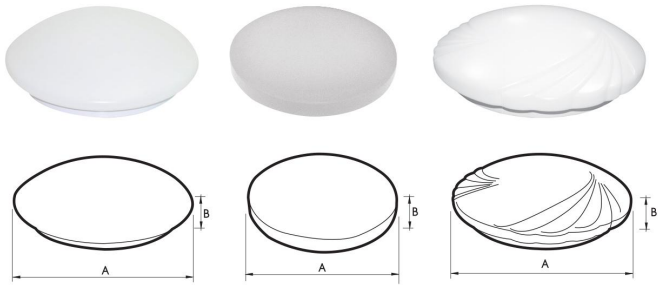

NU-CLA350-001
NU-CLA400-001

NU-CLA350-002
NU-CLA400-002

NU-CLA350-003
NU-CLA400-003

เม็ด LED กระจาย อย่างสม่ำเสมอ ทั่วโคม

คุณสมบัติ

- ฐานโคมทำจากเหล็ก ฝาครอบทำจาก พลาสติก PC
- เม็ด LED ชนิด SMD5730 ยี่ห้อ EPISTAR จากไต้หวัน
- PCB LED กระจายตัวบนฐานโคม ทำให้แสงสว่างสม่ำเสมอทั่วทั้งโคม
- ใช้ทดแทนโคมเพดานที่ใช้หลอดฟลูออเรสเซนต์กลม 32W
- ประหยัดไฟกว่า 50% อายุใช้งานยาวนานกว่า 10 ปี *

การใช้งาน

- เหมาะสำหรับส่องสว่างทั่วไปทั้ง บ้าน สำนักงาน ที่อยู่อาศัย อาคาร ห้างสรรพสินค้า โรงแรม

TIS. 1955-2551

Product Code รหัส	Model รุ่น	Wattage วัตต์	Volt โวลต์	Installation การติดตั้ง	Beam Angle(˚) มุมแสง (องศา)	Color Temperature (K) อุณหภูมิสี (เคลวิน)	Luminous Flux (Lumens) ความสว่าง (ลูเมน)	Lamp Life(Hrs) อายุการใช้งาน (ชม.)	Color Rendering Index ความถูกต้องของสี(Ra)	Quantity /Box จำนวน/กล่อง	Price ราคา
-CLA350-001 18W	LAV-A	18W	220V	ติดลอย	180˚	2,700/6,500	1,400	25,000	>70	10	790
VD-CLA350-002 18W	VDLAV-B	18W	220V	ติดลอย	180˚	2,700/6,500	1,400	25,000	>70	10	790
VD-CLA350-003 18W	VDLAV-C	18W	220V	ติดลอย	180˚	2,700/6,500	1,400	25,000	>70	10	790
VD-CLA400-001 20W	VDLAV-A	20W	220V	ติดลอย	180˚	2,700/6,500	1,500	25,000	>70	10	860
VD-CLA400-002 20W	VDLAV-B	20W	220V	ติดลอย	180˚	2,700/6,500	1,500	25,000	>70	10	860
VD-CLA400-003 20W	VDLAV-C	20W	220V	ติดลอย	180˚	2,700/6,500	1,500	25,000	>70	10	860

*อายุการใช้งาน คิดที่การใช้งาน 8 ชม. ต่อวัน

LED TRACK LIGHT

ขนาดเล็กกะทัดรัด แต่ให้ความสว่างสูง

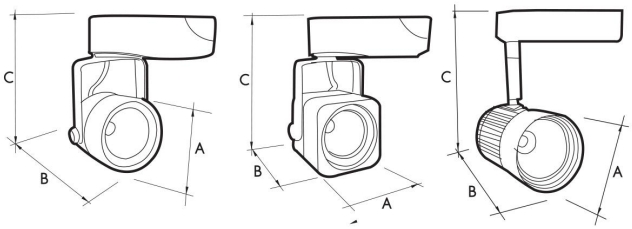

คุณสมบัติ

- ตัวโคมทำจากอลูมิเนียม กล่อง Driver ทำจากพลาสติก
- เม็ด LED ชนิด COB ยี่ห้อ GENESIS จากไต้หวัน
- มีให้เลือก หลายรุ่น สีดำและขาว
- ใช้ทดแทนโคมไฟราง ที่ใช้กับหลอดฮาโลเจน
- ใช้คู่กับรางที่ใส่โคมฮาโลเจน ชนิด 2สาย แบบเดิมได้ทันที
- ประหยัดไฟกว่า 80% อายุใช้งานยาวนานกว่า 10 ปี *

Color

Matted White (ขาวด้าน) Black (ดำ)

การใช้งาน

- เหมาะสำหรับตกแต่ง และส่องสว่างเฉพาะจุด เพิ่มความเด่นให้สินค้าในร้านค้า โรงแรม พิพิธภัณฑ์ โชว์รูม

TIS. 1955-2551

Product Code รหัส	Model รุ่น	Wattage วัตต์	Color light สีโคม	Volt โวลต์	Installation การติดตั้ง	Beam Angle(˚) มุมแสง (องศา)	Color Temperature (K) อุณหภูมิสี (เคลวิน)	Luminous Flux (Lumens) ความสว่าง (ลูเมน)	Lamp Life(Hrs) อายุการใช้งาน (ชม.)	Color Rendering Index ความถูกต้องของสี(Ra)	Quantity /Box จำนวน/กล่อง	Price ราคา
VD-SLT0501-7W	VDRGET-A	7W	ขาว/ดำ	220V	เข้าราง (2wire)	24˚	2,700/6,500	630	30,000	>80	20	590
VD-SLT0541-7W	VDRGET-B	7W	ขาว/ดำ	220V	เข้าราง (2wire)	24˚	2,700/6,500	630	30,000	>80	20	590
VD-SLT0502-7W	VDRGET-Z	7W	ขาว	220V	เข้าราง (2wire)	24˚	2,700/6,500	630	30,000	>80	20	590

*อายุการใช้งาน คิดที่การใช้งาน 8 ชม. ต่อวัน

LED LOW BAY

ขนาดเล็ก น้ำหนักเบา ราคาย่อมเยา

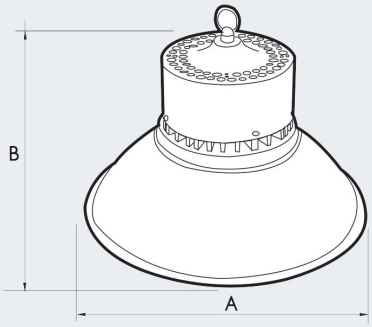

คุณสมบัติ

- ตัวกล่อง Driver และ Reflector ทำจากอลูมิเนียม
- เม็ด LED ชนิด SMD5730 ให้แสงสว่างที่มากกว่า
- มุมแสงของโคมที่ 90˚
- ใช้ทดแทนโคมไฟ Low Bay แบบเดิม ที่ใช้หลอดประหยัดไฟ หรือ หลอดแสงจันทร์
- ประหยัดไฟกว่า 60% อายุใช้งานยาวนานกว่า 10 ปี *
- มาพร้อมโซ่ยาว 1 เมตร

การใช้งาน

- เหมาะสำหรับให้ความสว่างในคลังสินค้า โชว์รูม ห้างสรรพสินค้า ซูเปอร์มาร์เก็ต หรือภายในอาคารทั่วไป

TIS. 1955-2551

Product Code รหัส	Model รุ่น	Wattage วัตต์	Volt โวลต์	Installation การติดตั้ง	Beam Angle(˚) มุมแสง (องศา)	Color Temperature (K) อุณหภูมิสี (เคลวิน)	Luminous Flux (Lumens) ความสว่าง (ลูเมน)	Lamp Life(Hrs) อายุการใช้งาน (ชม.)	Color Rendering Index ความถูกต้องของสี(Ra)	Quantity /Box จำนวน/กล่อง	Price ราคา
VD-LLA-30C90A	VDZZ-A	30W	220V	ห้อย/แขวน	90˚	2,700/6,500	2,100/2,400	30,000	>70	1	2,600
VD-LLA-50C90A	VDZZ-A	50W	220V	ห้อย/แขวน	90˚	2,700/6,500	3,500/4,000	30,000	>70	1	3,990
VD-LLA-70C90A	VDZZ-A	70W	220V	ห้อย/แขวน	90˚	2,700/6,500	4,900/5,600	30,000	>70	1	5,180

*อายุการใช้งาน คิดที่การใช้งาน 8 ชม. ต่อวัน

LED HIGH BAY

รูปลักษณ์ สวยงาม เม็ด COB ไต้หวัน

คุณสมบัติ

- ตัวกล่อง Driver, ครีบระบายความร้อน และ Reflector ทำจากอลูมิเนียม
- เม็ด LED ชนิด COB ยี่ห้อ EPISTAR จากไต้หวัน
- มุมแสงของโคมที่ 90˚
- ใช้ทดแทนโคมไฟ HIGH BAY แบบเดิม ที่ใช้หลอดไฟ HID
- โดยให้แสงสว่างที่มีการดำรงค่าลูเมน (Lumen maintenance) สูงกว่า
- ประหยัดไฟกว่า 60% อายุใช้งานยาวนานกว่า 10 ปี *

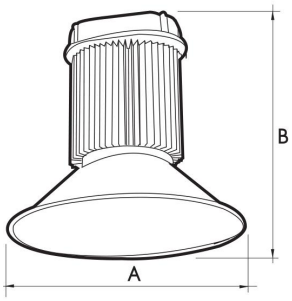

การใช้งาน

- เหมาะสำหรับให้ความสว่างในโรงงาน คลังสินค้า โชว์รูม ห้างสรรพสินค้า

TIS. 1955-2551

Product Code รหัส	Model รุ่น	Wattage วัตต์	Volt โวลต์	Installation การติดตั้ง	Beam Angle(˚) มุมแสง (องศา)	Color Temperature (K) อุณหภูมิสี (เคลวิน)	Luminous Flux (Lumens) ความสว่าง (ลูเมน)	Lamp Life(Hrs) อายุการใช้งาน (ชม.)	Color Rendering Index ความถูกต้องของสี(Ra)	Quantity /Box จำนวน/กล่อง	Price ราคา
VDHLA-80C90B	VDOM-A	80W	220V	ห้อย/แขวน	90˚	3,000/6,500	5,500/6,400	30,000	>70	1	6,700
VD-HLA-100C90B	VDOM-A	100W	220V	ห้อย/แขวน	90˚	3,000/6,500	7,200/8,000	30,000	>70	1	8,530
VD-HLA-120C90B	VDOM-A	120W	220V	ห้อย/แขวน	90˚	3,000/6,500	8,650/9,600	30,000	>70	1	11,600
VD-HLA-150C90B	VDOM-A	150W	220V	ห้อย/แขวน	90˚	3,000/6,500	10,500/12,000	30,000	>70	1	13,800
VD-HLA-200C90B	VDOM-A	200W	220V	ห้อย/แขวน	90˚	3,000/6,500	14,000/16,000	30,000	>70	1	17,800

*อายุการใช้งาน คิดที่การใช้งาน 8 ชม. ต่อวัน

LED HIGH BAY

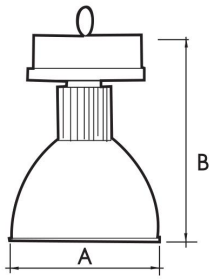

รูปลักษณ์สวยงาม
เม็ด COB USA
Driver MEANWELL
ไต้หวัน

คุณสมบัติ

- ตัวกล่อง Driver, ครีบระบายความร้อน และ Reflector ทำจากอลูมิเนียม
- เม็ด LED ชนิด COB ยี่ห้อ BRIDGELUX จากอเมริกา, Driver ยี่ห้อ MEANWELL จากไต้หวัน
- มุมแสงของโคมที่ 60˚
- ใช้ทดแทนโคมไฟ HIGH BAY แบบเดิม ที่ใช้หลอดไฟ HiD
  โดยให้แสงสว่างที่มีการดำรงค่าลูเมน (Lumen maintenance) สูงกว่า
- ประสิทธิภาพสูงถึง 95 ลูเมนต่อวัตต์
- ประหยัดไฟกว่า 60% อายุใช้งานยาวนานกว่า 10 ปี *

การใช้งาน

- เหมาะสำหรับให้ความสว่างในโรงงาน คลังสินค้า โชว์รูม ห้างสรรพสินค้า

TIS. 1955-2551

Product Code รหัส	Model รุ่น	Wattage วัตต์	Volt โวลต์	Installation การติดตั้ง	Beam Angle(˚) มุมแสง (องศา)	Color Temperature (K) อุณหภูมิสี (เคลวิน)	Luminous Flux (Lumens) ความสว่าง (ลูเมน)	Lamp Life(Hrs) อายุการใช้งาน (ชม.)	Color Rendering Index ความถูกต้องของสี(Ra)	Quantity /Box จำนวน/กล่อง	Price ราคา
VD-HLA-120C60A	VDLA-A	120W	220V	ห้อย/แขวน	60˚	6,500	10,000	25,000	>80	1	19,300
VD-HLA-150C60A	VDLA-A	150W	220V	ห้อย/แขวน	60˚	6,500	13,000	25,000	>80	1	21,600
VD-HLA-200C60A	VDLA-A	200W	220V	ห้อย/แขวน	60˚	6,500	18,000	25,000	>80	1	29,400
VD-HLA-250C60A	VDLA-A	250W	220V	ห้อย/แขวน	60˚	6,500	21,000	25,000	>80	1	38,900
VD-HLA-300C60A	VDLA-A	300W	220V	ห้อย/แขวน	60˚	6,500	25,000	25,000	>80	1	50,500

*อายุการใช้งาน คิดที่การใช้งาน 8 ชม. ต่อวัน

LED FLOOD LIGHT

โคมมีขนาดบางพิเศษ น้ำหนักเบา ติดตั้งง่าย ให้ความสว่างมากกว่า เต็มกำลังวัตต์

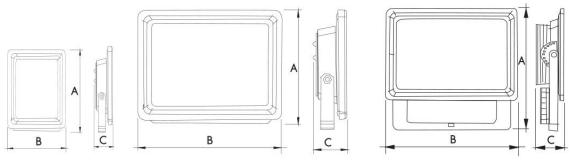

คุณสมบัติ

- ตัวโคมทำจากอลูมิเนียม สามารถใช้ภายนอกอาคาร IP65
- เม็ด LED ชนิด SMD5730 ยี่ห้อ GENESIS จากไต้หวัน
- มุมแสงของโคมที่ 120˚
- ใช้ทดแทนโคมไฟ Flood Light ทั้งชนิดใช้หลอดฮาโลเจน และ HID โดยให้แสงสว่างที่มีการดำรงค่าลูเมน (Lumen maintenance) สูงกว่า
- ประหยัดไฟกว่า 50% อายุใช้งานยาวนานกว่า 10 ปี *

Color

Sanded Black
(ดำทราย)

การใช้งาน

- เหมาะสำหรับส่องสว่างบริเวณทั่วไป ลานอเนกประสงค์ ลานจอดรถ ลานกีฬา ป้ายโฆษณา ห้างสรรพสินค้า หรือ ในโรงงาน

TIS. 1955-2551

Product Code รหัส	Model รุ่น	Wattage วัตต์	Volt โวลต์	Installation การติดตั้ง	Beam Angle(˚) มุมแสง (องศา)	Color Temperature (K) อุณหภูมิสี (เคลวิน)	Luminous Flux (Lumens) ความสว่าง (ลูเมน)	Lamp Life(Hrs) อายุการใช้งาน (ชม.)	Color Rendering Index ความถูกต้องของสี(Ra)	Quantity /Box จำนวน/กล่อง	Price ราคา
VD-FLA-10S12B	VDD-B	10W	220V	ติดลอย	120˚	2,700/6,500	700	25,000	>80	18	550
VD-FLA-20S12B	VDD-B	20W	220V	ติดลอย	120˚	2,700/6,500	1,400	25,000	>80	12	900
VD-FLA-30S12B	VDD-B	30W	220V	ติดลอย	120˚	2,700/6,500	2,100	25,000	>80	8	1,390
VD-FLA-50S12B	VDD-B	50W	220V	ติดลอย	120˚	2,700/6,500	3,150	25,000	>80	4	1,900
VD-FLA-100S12B	VDD-B	100W	220V	ติดลอย	120˚	2,700/6,500	7,000	25,000	>80	2	4,410
VD-FLA-200S12B	VDD-B	200W	220V	ติดลอย	120˚	2,700/6,500	14,000	25,000	>80	1	9,410

*อายุการใช้งาน คิดที่การใช้งาน 8 ชม. ต่อวัน

LED STREET LIGHT

ประสิทธิภาพสูง เม็ด LED PHILIPS Driver MEANWELL ไต้หวัน

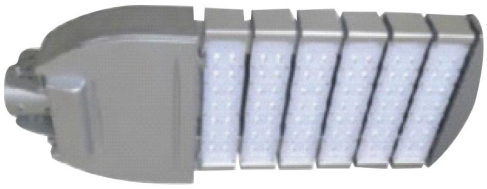

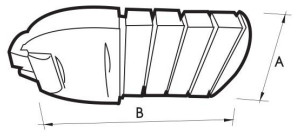

Color

Grey (เทา)

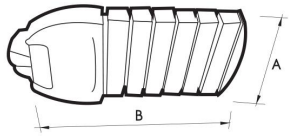

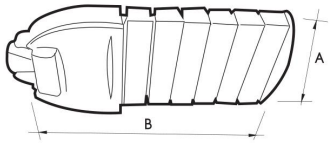

คุณสมบัติ

- ตัวโคมทำจากอลูมิเนียม สามารถใช้ภายนอกอาคาร IP66
- เม็ด LED ชนิด High Power จาก PHILIPS (Luxeon) พร้อมเลนส์คุณภาพสูง
- Driver คุณภาพสูงจาก ยี่ห้อ MEANWELL จากไต้หวัน
- ประสิทธิภาพการส่องสว่างที่ 95 ลูเมนต่อวัตต์
- มุมแสงของโคมที่ 120˚
- โคมถูกออกแบบให้สามารถถอดเปลี่ยน LED Module ได้ง่าย โดยไม่ต้องเปลี่ยนทั้งโคม
- ส่วนโคมที่ยึดกับก้าน สามารถปรับมุมก้มเงยได้
- ใช้ทดแทนโคมไฟถนนที่ใช้หลอดไฟ HID (เมทัลฮาไลด์, โซเดียม)
- โดยให้แสงสว่างที่มีการดำรงค่าลูเมน (Lumen maintenance) สูงกว่า
- ประหยัดไฟกว่า 50% อายุใช้งานยาวนานกว่า 10 ปี *

การใช้งาน

- เหมาะสำหรับให้ความสว่างกับถนนทุกประเภท ทั้งถนนหลัก ถนนรอง ถนนไฮเวย์ ถนนซอยย่อย ถนนในโรงงาน หมู่บ้าน

TIS. 1955-2551

Product Code รหัส	Model รุ่น	Wattage วัตต์	Volt โวลต์	Installation การติดตั้ง	Beam Angle(˚) มุมแสง (องศา)	Color Temperature (K) อุณหภูมิสี (เคลวิน)	Luminous Flux (Lumens) ความสว่าง (ลูเมน)	Lamp Life(Hrs) อายุการใช้งาน (ชม.)	Color Rendering Index ความถูกต้องของสี(Ra)	Quantity /Box จำนวน/กล่อง	Price ราคา
VD-RLA-150H12A	VDBER-A	150W	220V	ติดเสาสูง	120˚	6,500	14,850	25,000	>80	1	33,400
VD-RLA-180H12A	VDBER-A	180W	220V	ติดเสาสูง	120˚	6,500	18,000	25,000	>80	1	37,600
VD-RLA-210H12A	VDBER-A	210W	220V	ติดเสาสูง	120˚	6,500	20,700	25,000	>80	1	42,700

*อายุการใช้งาน คิดที่การใช้งาน 8 ชม. ต่อวัน

STREET LIGHT LED ECO

ชื่อสินค้า	อุณหภูมิสี (เคลวิน)	กำลังไฟฟ้า (วัตต์)	แรงดันไฟฟ้า (โวลท์)	จำนวน LED	ความสว่าง (ลูเมน)	ค่า RA ไม่น้อยกว่า	อายุการใช้งาน (ชั่วโมง)
VD STREET LIGHT LED 20W	6500	20W	180-255V	18	2200LM	80	30,000
VD STREET LIGHT LED 30W	6500	30W	180-255V	32	3300LM	80	30,000
VD STREET LIGHT LED 50W	6500	50W	180-255V	50	5500LM	80	30,000
VD STREET LIGHT LED 100W	6500	100W	180-255V	100	11000LM	80	30,000

Street Lighting
for T8 fluorescent lamp

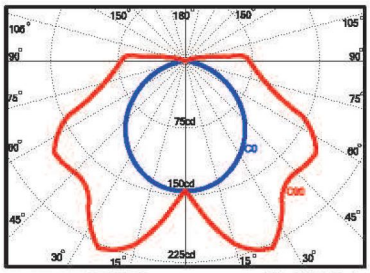

โคมถนนอลูมิเนียม สำหรับหลอดฟลูออเรสเซนต์

- สำหรับหลอดฟลูออเรสเซนต์ ชนิด T8
- ใช้ติดตั้งภายนอกอาคาร ติดตั้งบนกิ่งโคม
- ขั้วรับหลอดแบบ G13 ผลิตจากโพลีคาร์บอเนต ปลอดภัย
- ตัวถังโคมผลิตจากแผ่นอลูมิเนียมปั๊มขึ้นรูป ปลอดสนิม
- ผิวโคม เคลือบฟอสเฟต พ่นสีฝุ่น Epoxy-Polyester
- ฝาครอบโคมผลิตจากพลาสติกอะคริลิค
- เหมาะสำหรับติดตั้งโดยตรงบนพื้นผิวที่ปกติติดไฟได้
- มอก. 344-2549: มาตรฐานผลิตภัณฑ์ขั้วรับหลอด
- มอก. 902 เล่ม 2(3)-2557: มาตรฐานผลิตภัณฑ์โคมไฟถนน
- มอก. 1955-2551: มาตรฐานขีดจำกัดสัญญาณรบกวนวิทยุ

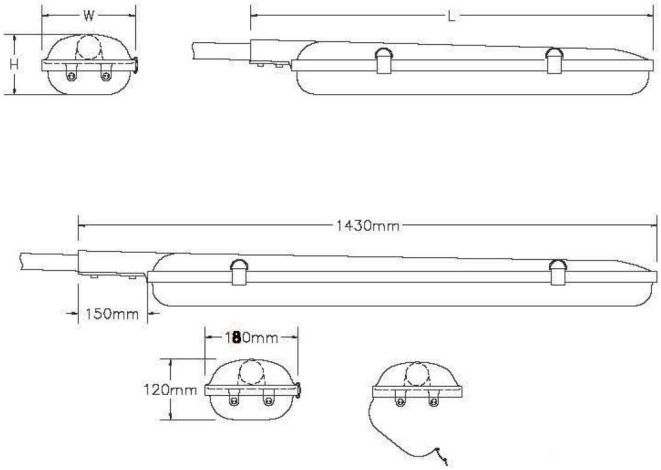

- For T8 tubular fluorescent lamp
- Exterior uses, installation on bracket arm
- Rotary-locked type polycarbonate lampholder G13
- Non-corrodible aluminum body
- Epoxy-polyester powder coating
- Hingeable clear Acrylic diffuser
- Acceptable for mounting on a flammable area
- TIS344-2549 : Standard for lampholder
- TIS902 PART 2(3)-2557: Standard for street lighting
- TIS1955-2551 : Standard for EMC compatibility

Model	Type	W (mm)	H (mm)	L (mm)	Bracket Arm
VD520/120	1x18w	130	85	735	Ø 33mm
VD520/140	1x36w	130	85	1340	Ø 33mm
VD520/220	2x18w	180	105	740	Ø 48mm
VD520/240	2x36w	180	105	1350	Ø 48mm
VD520L/240	2x36w	180	105	1430	Ø 48mm

Waterproof Lighting
for T8 fluorescent lamp

T8 IP65

โคมกันน้ำกันฝุ่น
สำหรับหลอดฟลูออเรสเซนต์ T8

Stainless Steel Locking-clips
คลิปล็อคแสตนเลส แน่นหนา ทนทาน
แข็งแรง ปลอดสนิม

IP65
โคมผนึกกันฝุ่นละออง ป้องกันน้ำฉีด

Polycarbonate material
วัสดุโคมเป็นโพลีคาร์บอเนตทั้งชุด เหนียว
ไม่กรอบแตก ทนการกัดกร่อน ไม่ติดไฟ

- โคมคุณภาพสูง เหมาะกับอุตสาหกรรมอาหาร, ห้องเย็น และงานภายนอกอาคารทุกชนิด
- สำหรับหลอดฟลูออเรสเซนต์ ชนิด T8
- ระดับชั้นการป้องกัน IP65
- ฝาครอบโคมโพลีคาร์บอเนต คุณภาพสูง ทนทาน
- ตัวถังโคมโพลีคาร์บอเนต คุณภาพสูง ทนทาน
- คลิปล็อคแสตนเลส ไม่เป็นสนิม ทนกัดกร่อน
- ขั้วรับหลอดแบบ G13 ผลิตจากโพลีคาร์บอเนต ให้ความปลอดภัยสูง
- เคลือบสีฝุ่นอบ Epoxy-polyester
- ม.อ.ก. 344-2549: มาตรฐานผลิตภัณฑ์ขั้วรับหลอด
- ม.อ.ก. 902 เล่ม 2(1)-2557: มาตรฐานโคมไฟติดตั้งประจำที่ (ติดลอย)
- ม.อ.ก. 1955-2551: มาตรฐานขีดจำกัดสัญญาณรบกวนวิทยุ

- High quality, ideal for food industry, cold chamber, and every outdoor use.
- For T8 tubular fluorescent lamp
- Protection IP65
- Weather-resistant Polycarbonate diffuser
- Weather-resistant Polycarbonate lighting body
- Non-corrodible Stainless Steel locking clip
- Polycarbonate lampholder G13
- High grade cold-rolled steel body
- Epoxy-polyester powder coating
- TIS344-2549 : Standard for lampholder
- TIS902 PART 2(1)-2557 : Standard for generic luminaries
- TIS1955-2542 : Standard for EMC compatibility

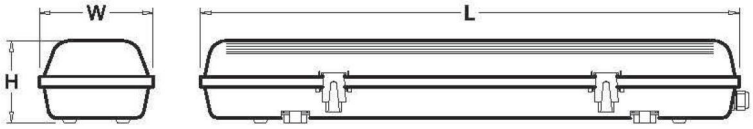

Model	Type	W (mm)	H (mm)	L (mm)	Locking Clips
VD190/120	1x18w	92	95	660	4 Clips
VD190/140	1x36w	92	95	1265	8 Clips
VD190/220	2x18w	135	95	660	4 Clips
VD190/240	2x36w	135	95	1265	8 Clips

กิ่งโคมไฟถนน

- ใช้ติดตั้งโคมไฟถนน บนผนังหรือยึดเสาไฟฟ้า
- ผลิตจากท่อเหล็กคุณภาพสูง
- สามารถเลือกระยะยื่น และมุมองศาได้หลายแบบ
- สามารถเลือกเคลือบผิวได้สองชนิด
  - ชนิดพ่นสีอบ
  - ชนิดชุบกัลวาไนท์กันสนิม
- มาตรฐานระบบชุบกัลวาไนท์ ASTM A123-89a

- For installation of Street lighting
- Made from high quality steel pipe
- Wide range of jut length and angle
- Finishing choice
  - Silver Metallic Finished
  - Hot-dipped galvanizing
- ASTM A123-89a Galvanizing Standard

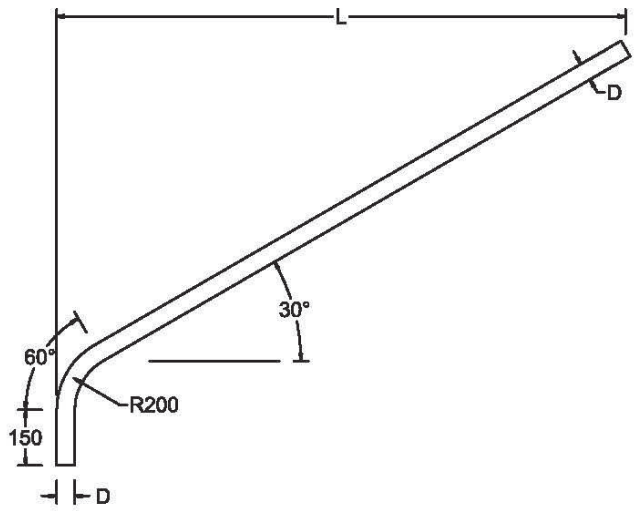

Model	Type	Finishing	Diameter D	Jut L (mm)
VD20B10/150	กิ่งโคมเหล็กพ่นสี 1" x 1.50m	Silver Metallic	33mm (1")	1100
VD20B15/150	กิ่งโคมเหล็กพ่นสี 1 1/2" x 1.50m	Silver Metallic	48mm (1½")	1100
VD20B20/150	กิ่งโคมชุบกัลวาไนท์ 1" x 1.50m	Hot-dipped Galvanized	33mm (1")	1100
VD20B10/200	กิ่งโคมชุบกัลวาไนท์ 1 1/2" x 2.00m	Hot-dipped Galvanized	33mm (1")	1530
VD20B15/150	กิ่งโคมชุบกัลวาไนท์ 1 1/2" x 1.50m	Hot-dipped Galvanized	48mm (1½")	1100
VD20B15/200	กิ่งโคมชุบกัลวาไนท์ 1 1/2" x 2.00m	Hot-dipped Galvanized	48mm (1½")	1530
VD20B15/250	กิ่งโคมชุบกัลวาไนท์ 1 1/2" x 2.50m	Hot-dipped Galvanized	48mm (1½")	1950
VD20B15/300	กิ่งโคมชุบกัลวาไนท์ 1 1/2" x 3.00m	Hot-dipped Galvanized	48mm (1½")	2420

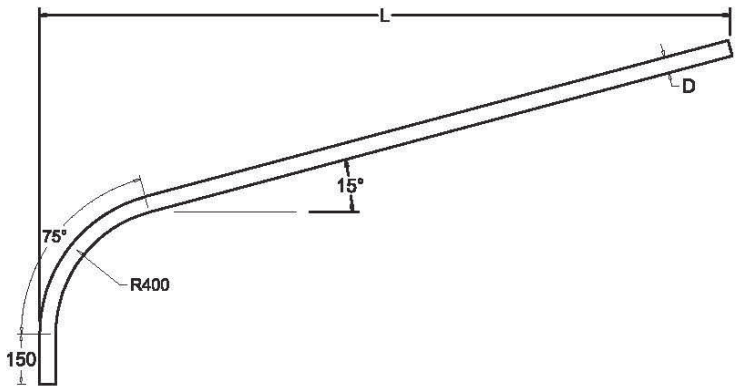

Model	Ref.	Type	Finishing	Diameter D	Jut L (mm)
VD518M165	B1	กิ่งโคมแบบการไฟฟ้า 1 1/2" ระยะยื่น 1.20m	Hot-dipped Galvanized	48mm (1½")	1200
VD518M220	B2	กิ่งโคมแบบการไฟฟ้า 1 1/2" ระยะยื่น 1.80m	Hot-dipped Galvanized	48mm (1½")	1800
VD518M300	B3	กิ่งโคมแบบการไฟฟ้า 1 1/2" ระยะยื่น 2.50m	Hot-dipped Galvanized	48mm (1½")	2500
VD518L165	A1	กิ่งโคมแบบการไฟฟ้า 2" ระยะยื่น 1.20m	Hot-dipped Galvanized	60mm (2")	1200
VD518L220	A2	กิ่งโคมแบบการไฟฟ้า 2" ระยะยื่น 1.80m	Hot-dipped Galvanized	60mm (2")	1800
VD518L300	A3	กิ่งโคมแบบการไฟฟ้า 2" ระยะยื่น 2.50m	Hot-dipped Galvanized	60mm (2")	2500

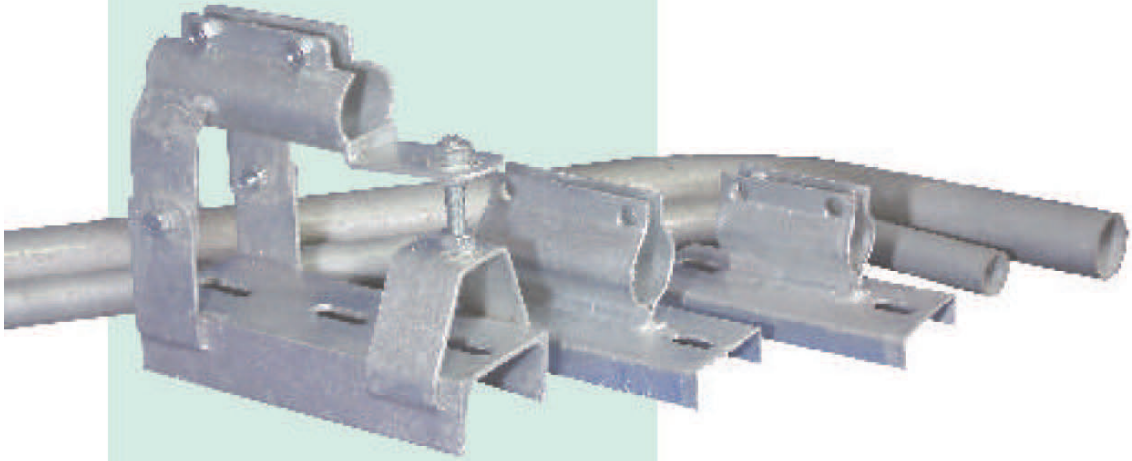

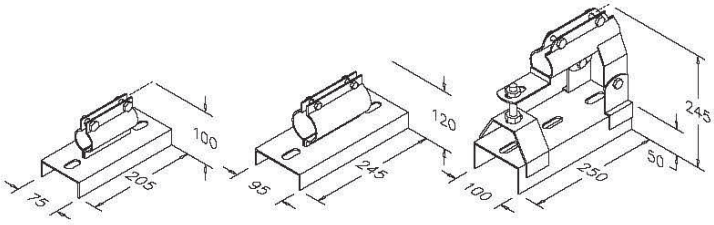

ขาจับกิ่งโคมไฟถนน

- ใช้ติดตั้งโคมไฟถนน บนผนังหรือยึดเสาไฟฟ้า
- โครงสร้างแข็งแรง ทนทาน
- ติดตั้งสะดวกง่ายดาย
- สามารถเลือกเคลือบผิวได้สองชนิด
    - ชนิดพ่นสีอบ
    - ชนิดชุบกัลวาไนท์กันสนิม
- มาตรฐานระบบชุบกัลวาไนท์ ASTM A123-89a

- For installation of Street lighting
- Strong and durable steel structure
- Easy installation
- Finishing choice
    - Silver Metallic Finished
    - Hot-dipped galvanizing
- ASTM A123-89a Galvanizing Standard

Model	Type	Finishing	For Arm Diameter
VD25B10	ขาจับกิ่งโคมเหล็กพ่นสีเล็ก	Silver Metallic	1"
VD25B15	ขาจับกิ่งโคมเหล็กพ่นสีใหญ่	Silver Metallic	1½"
VD25G10	ขาจับกิ่งโคมชุบกัลวาไนท์เล็ก	Hot-dipped Galvanized	1"
VD25G15	ขาจับกิ่งโคมชุบกัลวาไนท์ใหญ่	Hot-dipped Galvanized	1½"
VD25C10	ขาจับกิ่งโคมปรับได้ชุบกัลวาไนท์ 1"	Hot-dipped Galvanized	1"
VD25C15	ขาจับกิ่งโคมปรับได้ชุบกัลวาไนท์ 1 1/2"	Hot-dipped Galvanized	1½"
VD25G10	ขาจับกิ่งโคมปรับได้ชุบกัลวาไนท์ รุ่นเหล็กรางน้ำ 1"	Hot-dipped Galvanized	1"
VD25G15	ขาจับกิ่งโคมปรับได้ชุบกัลวาไนท์ รุ่นเหล็กรางน้ำ 1 1/2"	Hot-dipped Galvanized	1½"
VD25G20	ขาจับกิ่งโคมปรับได้ชุบกัลวาไนท์ รุ่นเหล็กรางน้ำ 2"	Hot-dipped Galvanized	2"

โคมไฟโรงงาน SMD

200W

IP20 CE มอก. 1955-2551 ENERGY SAVING 30,000 HOURS 1 YEAR

รหัสสินค้า Code	ชื่อสินค้า	ขนาดวัตต์ Power (W)	กำลังส่องสว่าง Lumen (lm)	แสง Color		อายุในการใช้งาน Life time
HBSMD03-200-GR	HIGH BAY	200W	18,000 lm	Warmwhite (2700 - 3000K)	Daylight (6000 - 6500K)	50,000 hrs.

LED
โคมไฟโรงงาน

PRODUCT SPECIFICATION SHEET

General Information

Product	LED HIGH BAY (J-FISH SERIES)
Beam Angle	120°
LED Color Temperature	2,700K - 7,000K
Dimmable	N/A
Connection	N/A
Safety Class	N/A
IP Code	20
Operation Temperature	-40°C - +50°C
Body Color	Silver Gray
LED Chip	Epistar
Flamability Mark	N/A
Lifetime to 70% Luminous ux	30,000Hrs.
Lifetime to 90% Luminous ux	N/A
Failure rate at 5,000Hrs.	N/A
Ripple	N/A

Electrical

Power Consumption (W)	100W / 150W / 200W
Supply Voltage (V)	85-265V
Line Frequency (Hz)	50-60 Hz
Power factor (PF)	≥0.95

Mechanical

Housing Material	Aluminum
Cover Material	N/A
Cap Material	N/A
PCB Material	N/A
Driver	Constant Current Driver

Dimension

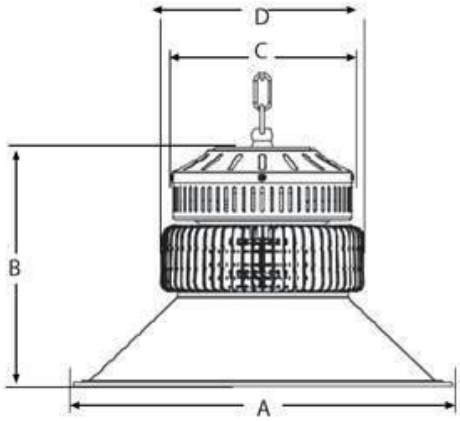

IP20 CE

Dimensions : mm.	A	B	C	D
HBSMD03-100-DM	450	305	200	224
HBSMD03-150-DM	450	305	200	224
HBSMD03-200-DM	450	313	200	248

General Information	100W	150W	200W
Number of LEDs	100	150	200
LED type	SMD 3030	SMD 3030	SMD 3030

T-BAR CEILING RECESSED MOUNTED MULTI-PROFILE LOUVER LUMINAIRE

T8 FL-LUMINAIRE

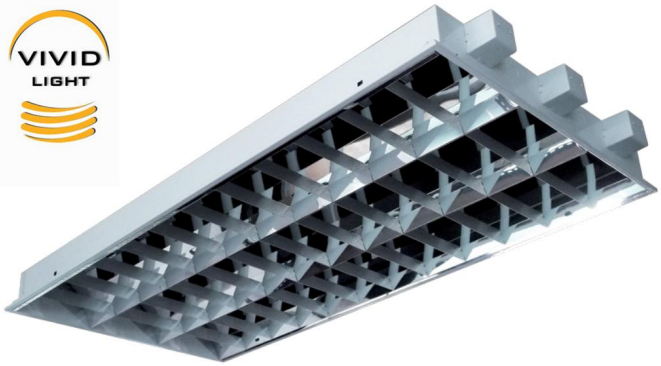

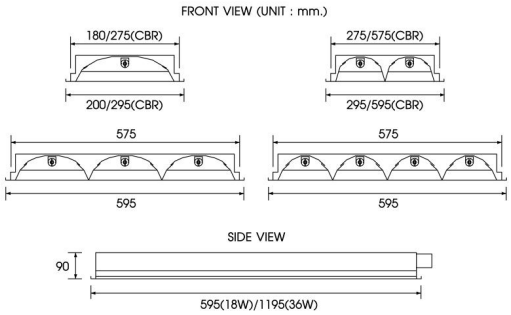

Model	Watt	Lampholder
RCTF2 118 CR/T6/....	1x18W	G13
RCTF2 118 CBR/T6/....	1x18W	G13
RCTF2 218 CR/T6/....	2x18W	G13
RCTF2 218 CBR/T6/....	2x18W	G13
RCTF2 318 CR/T6/....	3x18W	G13
RCTF2 418 CR/T6/....	4x18W	G13
RCTF2 136 CR/T6/....	1x36W	G13
RCTF2 136 CBR/T6/....	1x36W	G13
RCTF2 236 CR/T6/....	2x36W	G13
RCTF2 236 CBR/T6/....	2x36W	G13
RCTF2 336 CR/T6/....	3x36W	G13
RCTF2 436 CR/T6/....	4x36W	G13

Model	Watt	Lampholder
RCTF2 118 CR/T8/....	1x18W	G13
RCTF2 118 CBR/T8/....	1x18W	G13
RCTF2 218 CR/T8/....	2x18W	G13
RCTF2 218 CBR/T8/....	2x18W	G13
RCTF2 318 CR/T8/....	3x18W	G13
RCTF2 418 CR/T8/....	4x18W	G13
RCTF2 136 CR/T8/....	1x36W	G13
RCTF2 136 CBR/T8/....	1x36W	G13
RCTF2 236 CR/T8/....	2x36W	G13
RCTF2 236 CBR/T8/....	2x36W	G13
RCTF2 336 CR/T8/....	3x36W	G13
RCTF2 436 CR/T8/....	4x36W	G13

Note : Price Included

Fixture + Lamp + Magnetic Ballast + Starter

ORDERING DATA : RCTF2 118 CR /...../.....

Total of Reflectance
(87 = TR87% , 95 = TR95%)
Standard Thickness Available
(T4 = 0.4 mm. ,T6 = 0.6 mm. ,
T8 = 0.8 mm.)

SPECIFICATION

HOUSING

- IP RATING : IP 20
- MATERIAL : HIGH-QUALITY STEEL WITH A CHOICE OF THICKNESS, 0.4 MM., 0.6 MM. OR 0.8 MM.
- FINISHES : HIGH SPECIFICATION POWDER COATING PAINT PROVIDES TOUGHNESS, ABRASION AND RUST RESISTANCE

REFLECTOR & LOUVER

- HIGH-PURITY MIRROR ANODIZE ALUMINUM REFLECTOR
- ANTI-GLARE LOUVER
- EASY INSTALLATION AND MAINTENANCE WITH A SPRING LOCK SYSTEM

INSTALLATION & APPLICATION

- SUITABLE FOR BOTH T-BAR AND PLASTER CEILING
- PROVIDING OPTIMUM LIGHTING LEVEL AT LOWEST COST
- IDEAS FOR OFFICE BUILDINGS, STORES, SHOPPING MALLS, HOSPITALS, SCHOOLS & ETC.

Photomatric : Model. RCTF2 336 CR

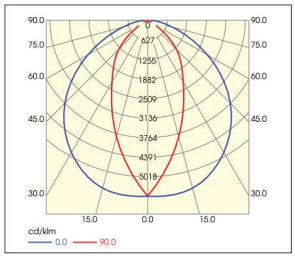

PLASTER CEILING RECESSED MOUNTED MULTI-PROFILE LOUVER LUMINAIRE

T8 FL-LUMINAIRE

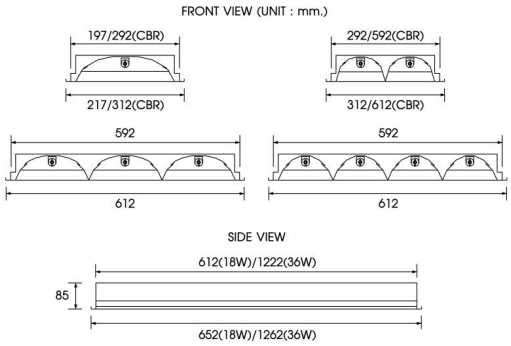

Model	Watt	Lampholder
RCFF2 118 CR/T6/....	1x18W	G13
RCFF2 118 CBR/T6/....	1x18W	G13
RCFF2 218 CR/T6/....	2x18W	G13
RCFF2 218 CBR/T6/....	2x18W	G13
RCFF2 318 CR/T6/....	3x18W	G13
RCFF2 418 CR/T6/....	4x18W	G13
RCFF2 136 CR/T6/....	1x36W	G13
RCFF2 136 CBR/T6/....	1x36W	G13
RCFF2 236 CR/T6/....	2x36W	G13
RCFF2 236 CBR/T6/....	2x36W	G13
RCFF2 336 CR/T6/....	3x36W	G13
RCFF2 436 CR/T6/....	4x36W	G13

Model	Watt	Lampholder
RCFF2 118 CR/T8/....	1x18W	G13
RCFF2 118 CBR/T8/....	1x18W	G13
RCFF2 218 CR/T8/....	2x18W	G13
RCFF2 218 CBR/T8/....	2x18W	G13
RCFF2 318 CR/T8/....	3x18W	G13
RCFF2 418 CR/T8/....	4x18W	G13
RCFF2 136 CR/T8/....	1x36W	G13
RCFF2 136 CBR/T8/....	1x36W	G13
RCFF2 236 CR/T8/....	2x36W	G13
RCFF2 236 CBR/T8/....	2x36W	G13
RCFF2 336 CR/T8/....	3x36W	G13
RCFF2 436 CR/T8/....	4x36W	G13

Note : Price Included

Fixture + Lamp + Magnetic Ballast + Starter

ORDERING DATA : RCFF2 118 CR /...../.....

Total of Reflectance
(87 = TR87% , 95 = TR95%)
Standard Thickness Available
(T4 = 0.4 mm. ,T6 = 0.6 mm. ,
T8 = 0.8 mm.)

SPECIFICATION

HOUSING

- IP RATING : IP 20
- MATERIAL : HIGH-QUALITY STEEL WITH A CHOICE OF THICKNESS, 0.4 MM., 0.6 MM. OR 0.8 MM.
- FINISHES : HIGH SPECIFICATION POWDER COATING PAINT PROVIDES TOUGHNESS, ABRASION AND RUST RESISTANCE

REFLECTOR & LOUVER

- HIGH-PURITY MIRROR ANODIZE ALUMINUM REFLECTOR
- ANTI-GLARE LOUVER
- EASY INSTALLATION AND MAINTENANCE WITH A SPRING LOCK SYSTEM

INSTALLATION & APPLICATION

- SUITABLE FOR BOTH T-BAR AND PLASTER CEILING
- PROVIDING OPTIMUM LIGHTING LEVEL AT LOWEST COST
- IDEAS FOR OFFICE BUILDINGS, STORES, SHOPPING MALLS, HOSPITALS, SCHOOLS & ETC.

Photometric : Model. RCFF2 336 CR

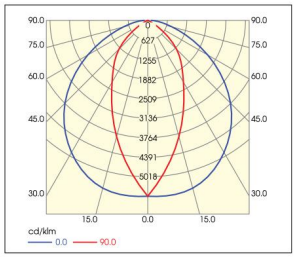

SURFACE MOUNTED MULTI-PROFILE LOUVER LUMINAIRE

T8 FL-LUMINAIRE

FRONT VIEW (UNIT : mm.)

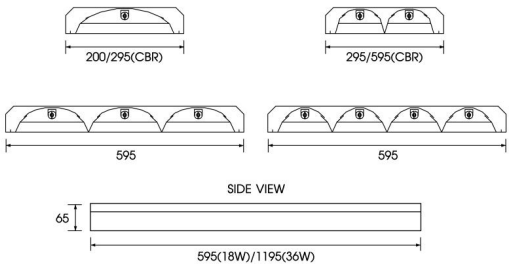

Model	Watt	Lampholder
RCSB2 118 CR/T6/....	1x18W	G13
RCSB2 118 CBR/T6/....	1x18W	G13
RCSB2 218 CR/T6/....	2x18W	G13
RCSB2 218 CBR/T6/....	2x18W	G13
RCSB2 318 CR/T6/....	3x18W	G13
RCSB2 418 CR/T6/....	4x18W	G13
RCSB2 136 CR/T6/....	1x36W	G13
RCSB2 136 CBR/T6/....	1x36W	G13
RCSB2 236 CR/T6/....	2x36W	G13
RCSB2 236 CBR/T6/....	2x36W	G13
RCSB2 336 CR/T6/....	3x36W	G13
RCSB2 436 CR/T6/....	4x36W	G13

Model	Watt	Lampholder
RCSB2 118 CR/T8/....	1x18W	G13
RCSB2 118 CBR/T8/....	1x18W	G13
RCSB2 218 CR/T8/....	2x18W	G13
RCSB2 218 CBR/T8/....	2x18W	G13
RCSB2 318 CR/T8/....	3x18W	G13
RCSB2 418 CR/T8/....	4x18W	G13
RCSB2 136 CR/T8/....	1x36W	G13
RCSB2 136 CBR/T8/....	1x36W	G13
RCSB2 236 CR/T8/....	2x36W	G13
RCSB2 236 CBR/T8/....	2x36W	G13
RCSB2 336 CR/T8/....	3x36W	G13
RCSB2 436 CR/T8/...	4x36W	G13

Note : Price Included

Fixture + Lamp + Magnetic Ballast + Starter

ORDERING DATA : RCSB2 118 CR /...../.....

Total of Reflectance
(87 = TR87% , 95 = TR95%)
Standard Thickness Available
(T4 = 0.4 mm. ,T6 = 0.6 mm. ,
T8 = 0.8 mm.)

SPECIFICATION

HOUSING

- IP RATING : IP 20
- MATERIAL : HIGH-QUALITY STEEL WITH A CHOICE OF THICKNESS, 0.4 MM., 0.6 MM. OR 0.8 MM.
- FINISHES : HIGH SPECIFICATION POWDER COATING PAINT PROVIDES TOUGHNESS, ABRASION AND RUST RESISTANCE

REFLECTOR & LOUVER

- HIGH-PURITY MIRROR ANODIZE ALUMINUM REFLECTOR
- ANTI-GLARE LOUVER
- EASY INSTALLATION AND MAINTENANCE WITH A SPRING LOCK SYSTEM

INSTALLATION & APPLICATION

- SURFACE MOUNTED
- PROVIDING OPTIMUM LIGHTING LEVEL AT LOWEST COST
- IDEAS FOR OFFICE BUILDINGS, STORES, SHOPPING MALLS, HOSPITALS, SCHOOLS & ETC.

Photomatric : Model. RCSB2 336 CR

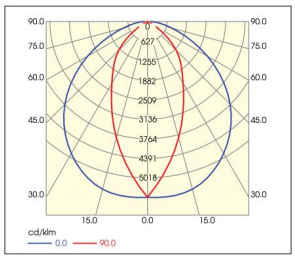

T-BAR & PLASTER CEILING RECESSED MOUNTED ACRYLIC DIFFUSER LUMINAIRE

T8 FL-LUMINAIRE

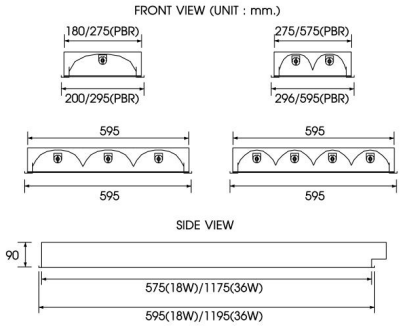

Model	Watt	Lampholder
RCTFB1 118 PR/..../T6/....	1x18W	G13
RCTFB1 118 PBR/..../T6/....	1x18W	G13
RCTFB1 218 PR/..../T6/....	2x18W	G13
RCTFB1 218 PBR/..../T6/....	2x18W	G13
RCTFB1 318 PR/..../T6/....	3x18W	G13
RCTFB1 418 PR/..../T6/....	4x18W	G13
RCTFB1 136 PR/..../T6/....	1x36W	G13
RCTFB1 136 PBR/..../T6/....	1x36W	G13
RCTFB1 236 PR/..../T6/....	2x36W	G13
RCTFB1 236 PBR/..../T6/....	2x36W	G13
RCTFB1 336 PR/..../T6/....	3x36W	G13
RCTFB1 436 PR/..../T6/....	4x36W	G13

Model	Watt	Lampholder
RCTFB1 118 PR/..../T8/....	1x18W	G13
RCTFB1 118 PBR/..../T8/....	1x18W	G13
RCTFB1 218 PR/..../T8/....	2x18W	G13
RCTFB1 218 PBR/..../T8/....	2x18W	G13
RCTFB1 318 PR/..../T8/....	3x18W	G13
RCTFB1 418 PR/..../T8/....	4x18W	G13
RCTFB1 136 PR/..../T8/....	1x36W	G13
RCTFB1 136 PBR/..../T8/....	1x36W	G13
RCTFB1 236 PR/..../T8/....	2x36W	G13
RCTFB1 236 PBR/..../T8/....	2x36W	G13
RCTFB1 336 PR/..../T8/....	3x36W	G13
RCTFB1 436 PR/..../T8/....	4x36W	G13

Note : Price Included

Fixture + Lamp + Magnetic Ballast + Starter

SPECIFICATION

HOUSING

- IP RATING : IP 44
- LUMINAIRE : HIGH-QUALITY STEEL WITH A CHOICE OF THICKNESS, 0.4 MM., 0.6 MM. OR 0.8 MM.
- FINISHES : HIGH SPECIFICATION POWDER COATING PAINT PROVIDES TOUGHNESS, ABRASION AND RUST RESISTANCE
- CABLE WIRE, LAMPHOLDER AND STARTERHOLDER MADE OF HIGH QUALITY MATERIAL

REFLECTOR & LOUVER

- 99.85% HIGH-PURITY MIRROR ANODIZE ALUMINUM REFLECTOR
- CHOICE OF TOTAL REFLECTANCE FOR THE APPLICATONS, 87% FOR GENERAL APPLICATION AND 95% FOR HIGH LUMINANCE EFFICACY
- ACRYLIC DIFFUSER WITH A CHOICE OF PRISMATIC (P), MILKY (M), TRANSPARENT (C) AND EMBOSS SKIN (O)
- EASY INSTALLATION AND MAINTENANCE WITH A SPRING LOCK SYSTEM

INSTALLATION & APPLICATION

- SUITABLE FOR PLASTER CEILING
- PROVIDING HIGH LUMINANCE WITH LOWEST OF GLARE
- IDEAS FOR HOSPITALS, SCHOOL, LABORATORY AND ETC.

ORDERING DATA : RCTFB1 118 PR /...../...../.....

- Total of Reflectance (87 = TR87% , 95 = TR95%)
- Standard Thickness Available (T4 = 0.4 mm. ,T6 = 0.6 mm. , T8 = 0.8 mm.)
- Acrylic Diffser (Prismatic = P, Milky = M, Transparent = C, Emboss Skin = O)

Photomatric : Model. RCTFB1 336 PR

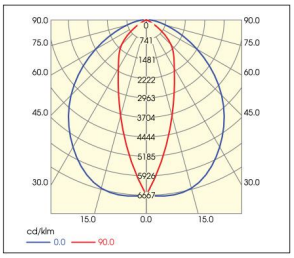

PLASTER CEILING RECESSED MOUNTED ACRYLIC DIFFUSER LUMINAIRE

T8 FL-LUMINAIRE

FRONT VIEW (UNIT : mm.)

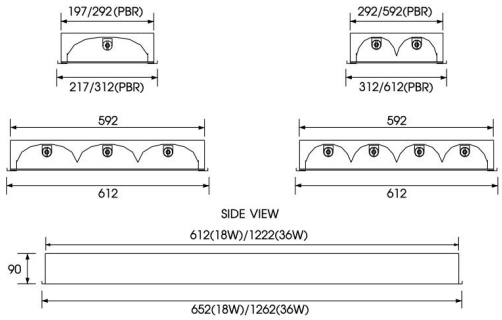

Model	Watt	Lampholder
RCFFB1 118 PR/..../T6/....	1x18W	G13
RCFFB1 118 PBR/..../T6/....	1x18W	G13
RCFFB1 218 PR/..../T6/....	2x18W	G13
RCFFB1 218 PBR/..../T6/....	2x18W	G13
RCFFB1 318 PR/..../T6/....	3x18W	G13
RCFFB1 418 PR/..../T6/....	4x18W	G13
RCFFB1 136 PR/..../T6/....	1x36W	G13
RCFFB1 136 PBR/..../T6/....	1x36W	G13
RCFFB1 236 PR/..../T6/....	2x36W	G13
RCFFB1 236 PBR/..../T6/....	2x36W	G13
RCFFB1 336 PR/..../T6/....	3x36W	G13
RCFFB1 436 PR/..../T6/....	4x36W	G13

Model	Watt	Lampholder
RCFFB1 118 PR/..../T8/....	1x18W	G13
RCFFB1 118 PBR/..../T8/....	1x18W	G13
RCFFB1 218 PR/..../T8/....	2x18W	G13
RCFFB1 218 PBR/..../T8/....	2x18W	G13
RCFFB1 318 PR/..../T8/....	3x18W	G13
RCFFB1 418 PR/..../T8/....	4x18W	G13
RCFFB1 136 PR/..../T8/....	1x36W	G13
RCFFB1 136 PBR/..../T8/....	1x36W	G13
RCFFB1 236 PR/..../T8/....	2x36W	G13
RCFFB1 236 PBR/..../T8/....	2x36W	G13
RCFFB1 336 PR/..../T8/....	3x36W	G13
RCFFB1 436 PR/..../T8/....	4x36W	G13

Note : Price Included

Fixture + Lamp + Magnetic Ballast + Starter

ORDERING DATA : RCFFB1 118 PR /...../...../.....

- Total of Reflectance (87 = TR87% , 95 = TR95%)
- Standard Thickness Available (T4 = 0.4 mm. ,T6 = 0.6 mm. , T8 = 0.8 mm.)
- Acrylic Diffser (Prismatic = P, Milky = M, Transparent = C, Emboss Skin = O)

SPECIFICATION

HOUSING

- IP RATING : IP 44
- LUMINAIRE : HIGH-QUALITY STEEL WITH A CHOICE OF THICKNESS, 0.4 MM., 0.6 MM. OR 0.8 MM.
- FINISHES : HIGH SPECIFICATION POWDER COATING PAINT PROVIDES TOUGHNESS, ABRASION AND RUST RESISTANCE

REFLECTOR & LOUVER

- 99.85% HIGH-PURITY MIRROR ANODIZE ALUMINUM REFLECTOR
- CHOICE OF TOTAL REFLECTANCE FOR THE APPLICATONS, 87% FOR GENERAL APPLICATION AND 95% FOR HIGH LUMINANCE EFFICACY
- ACRYLIC DIFFUSER WITH A CHOICE OF PRISMATIC (P), MILKY (M), TRANSPARENT (C) AND EMBOSS SKIN (O)
- DUST-PROOF WITH PVC RUBBER SEALING
- EASY INSTALLATION AND MAINTENANCE WITH A SPRING LOCK SYSTEM

INSTALLATION & APPLICATION

- SUITABLE FOR PLASTER CEILING
- PROVIDING HIGH LUMINANCE AWITH LOWEST OF GLARE
- IDEAS FOR HOSPITALS, INDUTRIAL MANUFACTURING, SCHOOL, LABORATORY AND ETC.

Photometric : Model. RCFFB1 336 PR

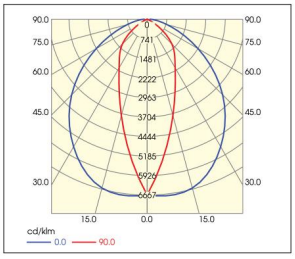

SURFACE MOUNTED ACRYLIC DIFFUSER LUMINAIRE

Model	Watt	Lampholder
RCSFB1 118 PR/..../T6/....	1x18W	G13
RCSFB1 118 PBR/..../T6/....	1x18W	G13
RCSFB1 218 PR/..../T6/....	2x18W	G13
RCSFB1 218 PBR/..../T6/....	2x18W	G13
RCSFB1 318 PR/..../T6/....	3x18W	G13
RCSFB1 418 PR/..../T6/....	4x18W	G13
RCSFB1 136 PR/..../T6/....	1x36W	G13
RCSFB1 136 PBR/..../T6/....	1x36W	G13
RCSFB1 236 PR/..../T6/....	2x36W	G13
RCSFB1 236 PBR/..../T6/....	2x36W	G13
RCSFB1 336 PR/..../T6/....	3x36W	G13
RCSFB1 436 PR/..../T6/....	4x36W	G13

FRONT VIEW (UNIT : mm.)

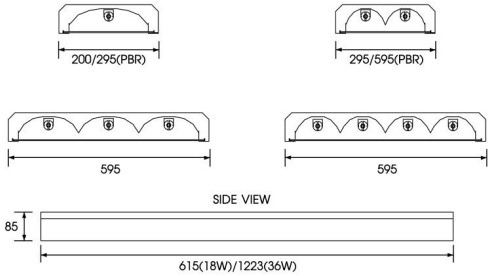

Model	Watt	Lampholder
RCSFB1 118 PR/..../T8/....	1x18W	1x18W
RCSFB1 118 PBR/..../T8/....	1x18W	1x18W
RCSFB1 218 PR/..../T8/....	2x18W	2x18W
RCSFB1 218 PBR/..../T8/....	2x18W	2x18W
RCSFB1 318 PR/..../T8/....	3x18W	3x18W
RCSFB1 418 PR/..../T8/....	4x18W	4x18W
RCSFB1 136 PR/..../T8/....	1x36W	1x36W
RCSFB1 136 PBR/..../T8/....	1x36W	1x36W
RCSFB1 236 PR/..../T8/....	2x36W	2x36W
RCSFB1 236 PBR/..../T8/....	2x36W	2x36W
RCSFB1 336 PR/..../T8/....	3x36W	3x36W
RCSFB1 436 PR/..../T8/....	4x36W	4x36W

Note : Price Included

Fixture + Lamp + Magnetic Ballast + Starter

SPECIFICATION

HOUSING

- IP RATING : IP 44
- LUMINAIRE : HIGH-QUALITY STEEL WITH A CHOICE OF THICKNESS, 0.4 MM., 0.6 MM. OR 0.8 MM.
- FINISHES : HIGH SPECIFICATION POWDER COATING PAINT PROVIDES TOUGHNESS, ABRASION AND RUST RESISTANCE
- CABLE WIRE, LAMPHOLDER AND STARTERHOLDER MADE OF HIGH QUALITY MATERIAL

REFLECTOR & LOUVER

- 99.85% HIGH-PURITY MIRROR ANODIZE ALUMINUM REFLECTOR
- CHOICE OF TOTAL REFLECTANCE FOR THE APPLICATONS, 87% FOR GENERAL APPLICATION AND 95% FOR HIGH LUMINANCE EFFICACY
- ACRYLIC DIFFUSER WITH A CHOICE OF PRISMATIC (P), MILKY (M), TRANSPARENT (C) AND EMBOSS SKIN (O)
- EASY INSTALLATION AND MAINTENANCE WITH A SPRING LOCK SYSTEM

INSTALLATION & APPLICATION

- SUITABLE FOR PLASTER CEILING
- PROVIDING HIGH LUMINANCE WITH LOWEST OF GLARE
- IDEAS FOR HOSPITALS, SCHOOL, LABORATORY AND ETC.

ORDERING DATA : RCSFB1 118 PR /...../...../.....

- Total of Reflectance (87 = TR87% , 95 = TR95%)
- Standard Thickness Available (T4 = 0.4 mm. ,T6 = 0.6 mm. , T8 = 0.8 mm.)
- Acrylic Diffser (Prismatic = P, Milky = M, Transparent = C, Emboss Skin = O)

Photomatric : Model. RCSFB1 336 PR

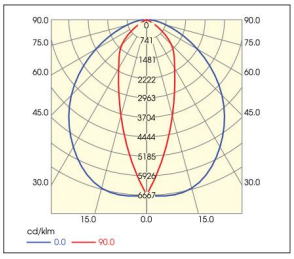

RECESSED CEILING MOUNTED CLEANROOM LUMINAIRE

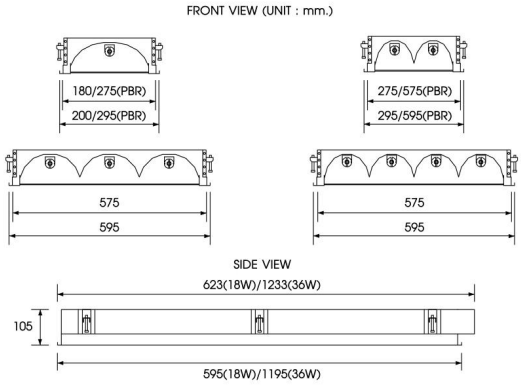

Model	Watt	Lampholder
RCTFB1 118 QPR/..../T6/....	1x18W	G13
RCTFB1 118 QPBR/..../T6/....	1x18W	G13
RCTFB1 218 QPR/..../T6/....	2x18W	G13
RCTFB1 218 QPBR/..../T6/....	2x18W	G13
RCTFB1 318 QPR/..../T6/....	3x18W	G13
RCTFB1 418 QPR/..../T6/....	4x18W	G13
RCTFB1 136 QPR/..../T6/....	1x36W	G13
RCTFB1 136 QPBR/..../T6/....	1x36W	G13
RCTFB1 236 QPR/..../T6/....	2x36W	G13
RCTFB1 236 QPBR/..../T6/....	2x36W	G13
RCTFB1 336 QPR/..../T6/....	3x36W	G13
RCTFB1 436 QPR/..../T6/....	4x36W	G13

Model	Watt	Lampholder
RCTFB1 118 QPR/..../T8/....	1x18W	G13
RCTFB1 118 QPBR/..../T8/....	1x18W	G13
RCTFB1 218 QPR/..../T8/....	2x18W	G13
RCTFB1 218 QPBR/..../T8/....	2x18W	G13
RCTFB1 318 QPR/..../T8/....	3x18W	G13
RCTFB1 418 QPR/..../T8/....	4x18W	G13
RCTFB1 136 QPR/..../T8/....	1x36W	G13
RCTFB1 136 QPBR/..../T8/....	1x36W	G13
RCTFB1 236 QPR/..../T8/....	2x36W	G13
RCTFB1 236 QPBR/..../T8/....	2x36W	G13
RCTFB1 336 QPR/..../T8/....	3x36W	G13
RCTFB1 436 QPR/..../T8/....	4x36W	G13

Note : Price Included

Fixture + Lamp + Magnetic Ballast + Starter

ORDERING DATA : RCTFB1 118 QPR /...../...../.....

- Total of Reflectance (87 = TR87% , 95 = TR95%)
- Standard Thickness Available (T4 = 0.4 mm. ,T6 = 0.6 mm. , T8 = 0.8 mm.)
- Acrylic Diffser (Prismatic = P, Milky = M, Transparent = C, Emboss Skin = O)

SPECIFICATION

HOUSING

- IP RATING : IP 44
- LUMINAIRE : HIGH-QUALITY STEEL WITH A CHOICE OF THICKNESS, 0.4 MM., 0.6 MM. OR 0.8 MM.
- FINISHES : HIGH SPECIFICATION POWDER COATING PAINT WHICH PROVIDES TOUGHNESS, ABRASION AND RUST RESISTANCE
- CABLE WIRE, LAMPHOLDER AND STARTERHOLDER MADE OF HIGH QUALITY MATERIAL

REFLECTOR & LOUVER

- 99.85% HIGH-PURITY MIRROR ANODIZE ALUMINUM REFLECTOR
- CHOICE OF TOTAL REFLECTANCE FOR THE APPLICATONS, 87% FOR GENERAL APPLICATION AND 95% FOR HIGH LUMINANCE EFFICACY
- ACRYLIC DIFFUSER WITH A CHOICE OF PRISMATIC (P), MILKY (M), TRANSPARENT (C) AND EMBOSS SKIN (O)
- EASY INSTALLATION AND MAINTENANCE WITH A SCREW-HINGE LOCK SYSTEM

INSTALLATION & APPLICATION

- SUITABLE FOR PLASTER CEILING
- PROVIDING HIGH LUMINANCE AREA WITH LOWEST OF GLARE
- IDEAS FOR HOSPITALS, PHARMACEUTIC INDUSTRIAL, LABORATORY AND ETC.

Photomatric : Model. RCTFB1 336 QPR

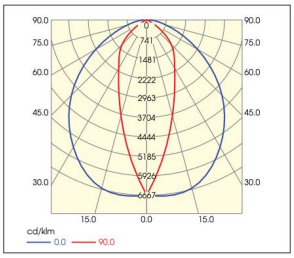

PROJECT NAME

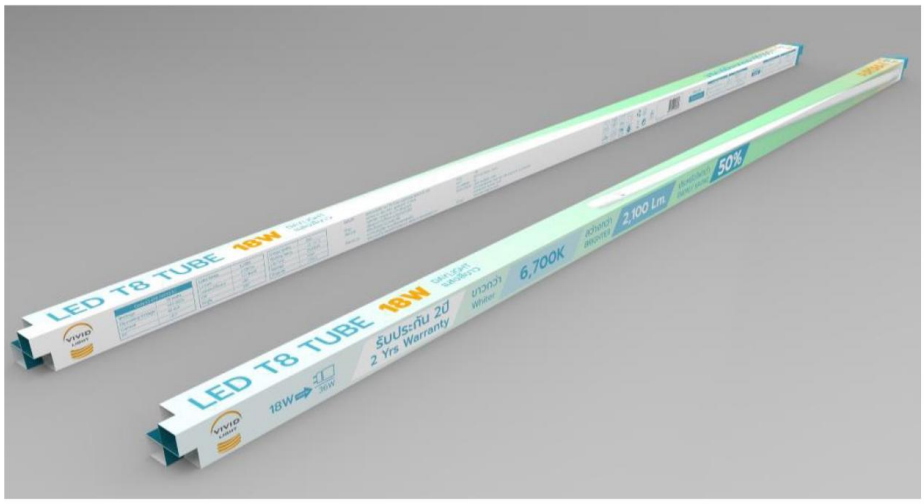

TYPE:	
Brand :	VIVID
Product Name :	T8 LED
Model No. :	Serene-1
Voltage :	AC220-240V 50-60Hz
Power Consumption :	18w
Color Temperature :	6500-6700k
Color rendering index :	>80
Base :	T8
Beam angle :	250 degree
Lumen Efficacy :	116lumen/watt/2100 lumen
Life Span :	25000 hrs
Material :	Glass
power factor	>0.5
Light Source :	LED
Ingress Protection :	IP20
Operating Tempertature :	-25°C-+55°C
Warranty :	2yrs

บริษัท 108 ไลท์ติ้ง จำกัด (สำนักใหญ่)
68/6ม.3 ตำบลบางน้ำจืด อำเภอเมือง
จังหวัดสมุทรสาคร 74000
Tel : 081-642-1666 ,096-709-0587
Fax : 034-410-530
www.108-lighting.com

108 LIGHTING

VIVID LIGHTING